ԱԿՈՒՆՔ ՀԱՄԱՅՆՔՈՒՄ ՏԻՊԱՅԻՆ ՏՐԱՆՍՊՈՐՏԱՅԻՆ ԿԱՆԳԱՌԻ ՆԱԽԱԳԻԾ

Հասցե՝ Կոտայքի մարզ, Ակունք համայնք
Պատվիրատու՝ GIZ
Նախագծող՝ ՍՊ2 ՍՊԸ /// sp2.am

ՃԲԴ - Ա-0180

ԱՐՏՈՆԱԳԻՐ

ԲԱՐՁՐԱԳՈՒՅՆ ԴԱՍ

ԵՆԹԱԴԱՍ «Ա»

ՃԱՐՏԱՐԱՊԵՏ

ՊԵՏՐՈՍՅԱՆ ՍԱՐՀԱՏ ՎԱԶՐԻԿԻ

Ճարտարապետի մասնագիտական գործունեության իրականացում առանց սահմանափակումների,
բացառությամբ տարածական պլանավորման փաստաթղթերի,
պատմության և մշակույթի անշարժ հուշարձանների վերականգնման,
ամրակայման և օգտագործման նախագծերի մշակման:

ՀԱՅԱՍՏԱՆԻ ՃԱՐՏԱՐԱՊԵՏՆԵՐԻ ՊԱԼԱՏ
ՆԱԽԱԳԱՀ Մ. ՄԻՆԱՍՅԱՆ

ՀՀ ՔԱՂԱՔԱՇԻՆՈՒԹՅԱՆ ԿՈՄԻՏԵԻ
ՆԱԽԱԳԱՀ Վ. ՎԵՐՄԻՇՅԱՆ

ՏՐՎԱԾ Է 03.10.2019
ԱՆԺԱՄԿԵՏ

ԿԲԴ -Ա-025

ԱՐՏՈՆԱԳԻՐ

ԲԱՐՁՐԱԳՈՒՅՆ ԴԱՍ

ԵՆԹԱԴԱՍ «Ա»

ԱՐԴՅՈՒՆԱԲԵՐԱԿԱՆ, ԲՆԱԿԵԼԻ, ՀԱՍԱՐԱԿԱԿԱՆ ՇԵՆՔԵՐԻ ԵՎ ՇԻՆՈՒԹՅՈՒՆՆԵՐԻ ՆԱԽԱԳԾՈՒՄ

ՃԱՐՏԱՐԱԳԵՏ - ԿՈՆՍՏՐՈՒԿՏՈՐ

ՄԵԼՔՈՆՅԱՆ ԱՐԹՈՒՐ ԱՆԴՐԱՆԻԿԻ

Առանց սահմանափակումների:

ՀԱՅԱՍՏԱՆԻ ՃԱՐՏԱՐԱՊԵՏՆԵՐԻ ՊԱԼԱՏ
ՆԱԽԱԳԱՀ Մ. ՄԻՆԱՍՅԱՆ

ՀՀ ՔԱՂԱՔԱՇԻՆՈՒԹՅԱՆ ԿՈՄԻՏԵԻ
ՆԱԽԱԳԱՀԻ ՊԱՐՏԱԿԱՆՈՒԹՅՈՒՆՆԵՐԸ
ԿԱՏԱՐՈՂ Ա. ՂՈՒԼԱՐՅԱՆ

ՏՐՎԱԾ Է 29.07.2020
ԱՆԺԱՄԿԵՏ

ՃԱՐՏԱՐԱՊԵՏԱԿԱՆ ՄԱՍ

ԲԱՑԱՏՐԱԳԻՐ

Ակունք համայնքում տրանսպորտային տիպային կանգառի ծածկը երկթեք է՝ անհավասար լանջերով: Այն ծալքաթիթեղից է (ԿՊ 25, 0.4 մմ, RAL 7024), ծածկի ստորին հատվածը երեսպատված է 80 x 30 մմ սոճո: փայտով, որը կողապատի երեսպատումով իջնում է ու դառնում նստարան: Հատակը սալարկված է բազալտով: Կանգառի կողաճակատներից մեկը ապակեպատ է, ինչը ապահովելու է տեսանելիությունն ու որոշ չափով պաշտպանելու է քամու ուղիղ ազդեծությունից: Կանգառի մետաղական մասերը յուղաներկված են RAL 7024՝ համապատասխան ծալքաթիթեղի գույնին: Փայտյա երեսպատումը անհրաժեշտ է մշակել լաքային հիմք ունեցող հականեխիչով:

ԱՆՎԱՆԱՑԱՆԿ

Հ/Հ	ԱՆՎԱՆՈՒՄ	ԹԵՐԹ
1	ԸՆԴՀԱՆՈՒՐ ՏԵՂԵԿՈՒԹՅՈՒՆՆԵՐ	Ճ - 001
2	ԿԱՆԳԱՌԻ ՀԱՏԱԿԱԳԻԾ	Ճ - 002
3	ԿԱՆԳԱՌԻ ՀԱՏԱԿԻ ՄԱՆՐԱՄԱՍՆԵՐ	Ճ - 003
4	ԿԱՆԳԱՌԻ ԾԱԾԿԻ ՓԱՅՏՅԱ ԵՐԵՍՊԱՏՄԱՆ ՀԱՏԱԿԱԳԻԾ	Ճ - 004
5	ԿԱՆԳԱՌԻ ԾԱԾԿԻ ՀԱՏԱԿԱԳԻԾ	Ճ - 005
6	ԿԱՆԳԱՌԻ ԿՏՐՎԱԾՔ Ա - Ա	Ճ - 006
7	ԿԱՆԳԱՌԻ ԿՏՐՎԱԾՔ Բ - Բ	Ճ - 007
8	ԿԱՆԳԱՌԻ ԿՏՐՎԱԾՔ Գ - Գ	Ճ - 008
9	ԿԱՆԳԱՌԻ ՃԱԿԱՏ ՀԻՄՆԱԿԱՆ	Ճ - 009
10	ԿԱՆԳԱՌԻ ՃԱԿԱՏ ԿՈՂԱՅԻՆ	Ճ - 010

Նախագծող
sp2.am ///

Պատվիրատու
GIZ
Deutsche Gesellschaft für Internationale Zusammenarbeit (GIZ) GmbH

Նախագիծ
Ակունք համայնքում տիպային տրանսպորտային կանգառի նախագիծ

Հասցե
Կոտայքի մարզ, Ակունք համայնք

Նախագիծ համար /
2516_05

Փուլ / ԱՇ

Անվանում /
Ընդհանուր տեղեկություններ

Մասշտաբ / Մ 1:20
Թերթ / Ճ - 001
Ամսաթիվ / 26.01.2026

ՆԳՃ՝
Ս. Պետրոսյան

Ճարտարապետ՝
Ի. Մերդինյան

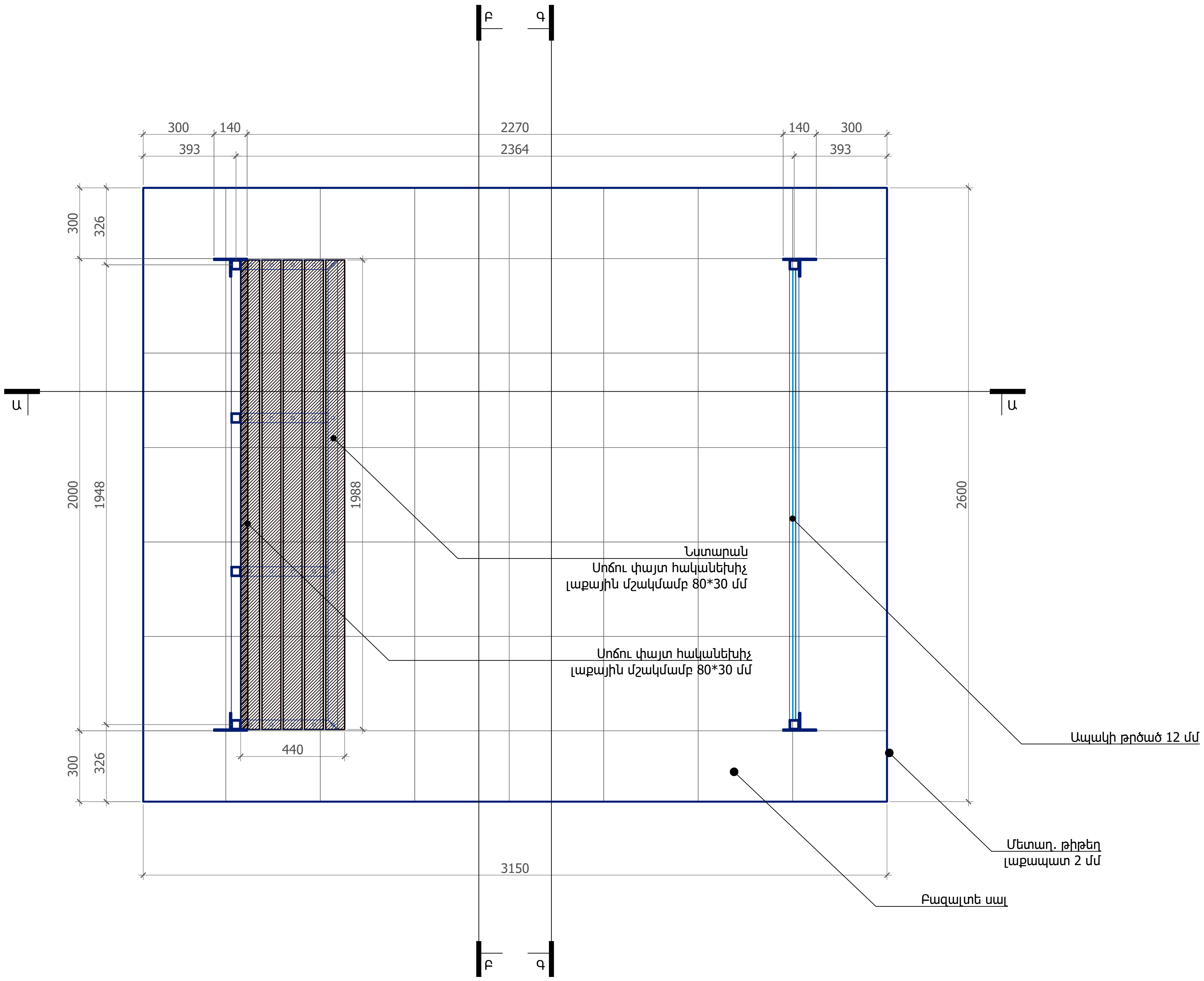

Ծանոթություն.

- Մետաղական կմախքի մանրամասները տես՝ Կոնստրուկտորական մասում,
- Մետաղական մասը յուղաներկել՝ RAL 7024,

Նախագծող	
sp2.am ///	
Պատվիրատու	
GIZ	
Deutsche Gesellschaft für Internationale Zusammenarbeit (GIZ) GmbH	
Նախագիծ	
Ակունք համայնքում տիպային տրանսպորտային կանգառի նախագիծ	
Հասցե	
Կոտայքի մարզ, Ակունք համայնք	
Նախագիծ համար /	
2516_05	
Փուլ /	ԱՇ
Անվանում /	
Կանգառի հատակագիծ	
Մասշտաբ /	Մ 1:20
Թերթ /	Ճ - 002
Ամսաթիվ /	26.01.2026
ՆԳՃ՝	
Ս. Պետրոսյան	
Ճարտարապետ՝	
Ի. Մերդինյան	

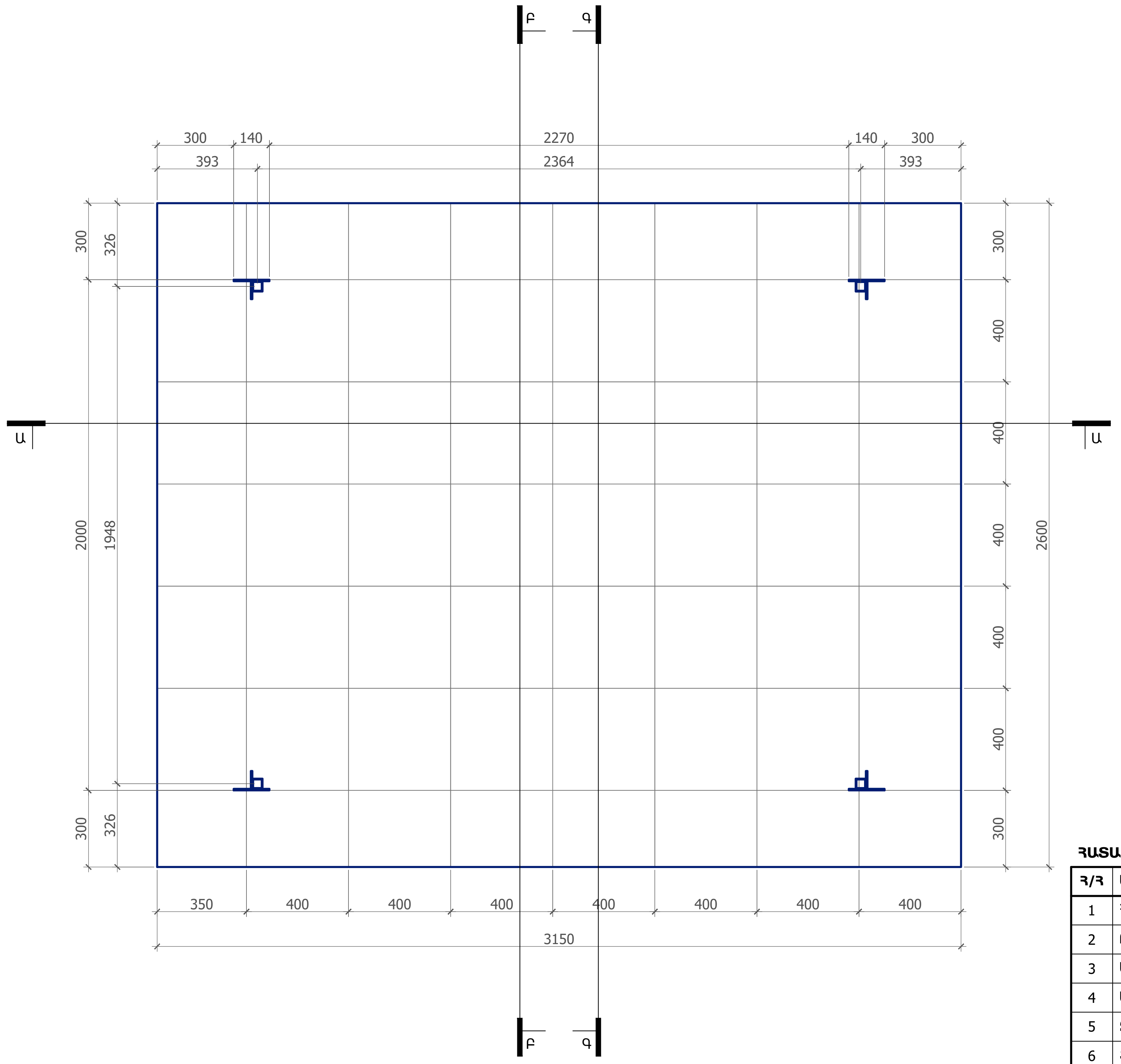

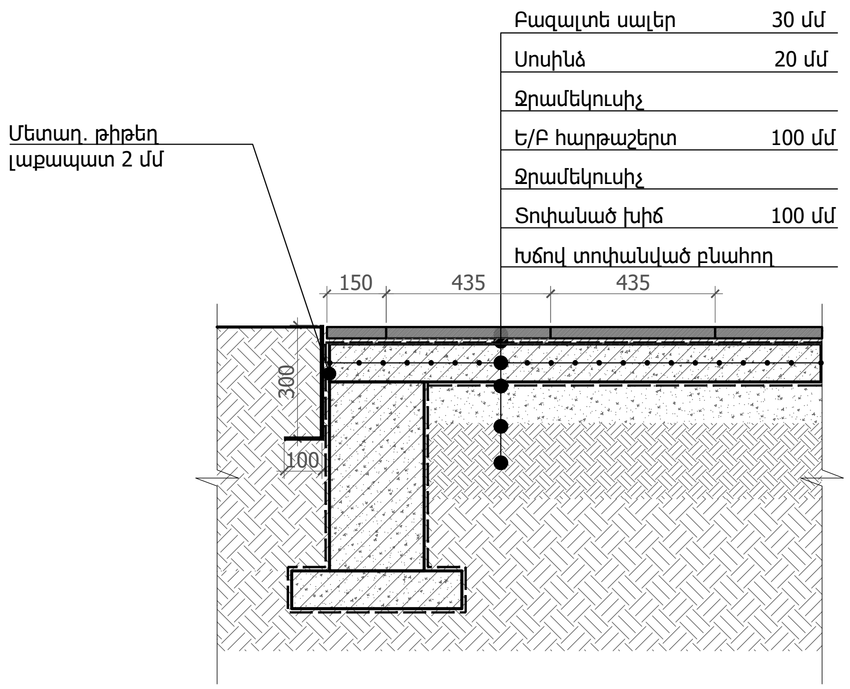

Կանգառի հատակի մանրամասներ

ՀԱՏԱԿՆԵՐ

Հ/Հ	Անվանում	Միավոր	Քանակ
1	Հողային աշխատանքներ	խմ	12.0
2	Բազալտե սալեր երկայնական ակոսով 30 մմ	քմ	8.2
3	Սոսինձ	քմ	8.2
4	Մետաղական թիթեղ 2 մմ լաքապատ L=400 մմ	գծմ	11.5
5	Ջրամեկուսիչ	քմ	31.8
6	Տոփանված խիճ 100 մմ	խմ	0.82
7	Խճով տոփանված բնահող 200 մմ	խմ	1.6

Ծանոթություն.

- Մետաղական կմախքի մանրամասները տես՝ Կոնստրուկտորական մասում,
- Մետաղական մասը յուղաներկել՝ RAL 7024,

Նախագծող
sp2.am ///

Պատվիրատու
GIZ
Deutsche Gesellschaft für Internationale Zusammenarbeit (GIZ) GmbH

Նախագիծ
Ակունք համայնքում տիպային տրանսպորտային կանգառի նախագիծ

Հասցե
Կոտայքի մարզ, Ակունք համայնք

Նախագիծ համար /
2516_05
Փուլ / ԱՇ
Անվանում /
Կանգառի հատակի մանրամասներ

Մասշտաբ / Մ 1:20
Թերթ / Ճ - 003
Ամսաթիվ / 26.01.2026
ՆԳՃ՝
Ս. Պետրոսյան
Ճարտարապետ՝
Ի. Մերդինյան

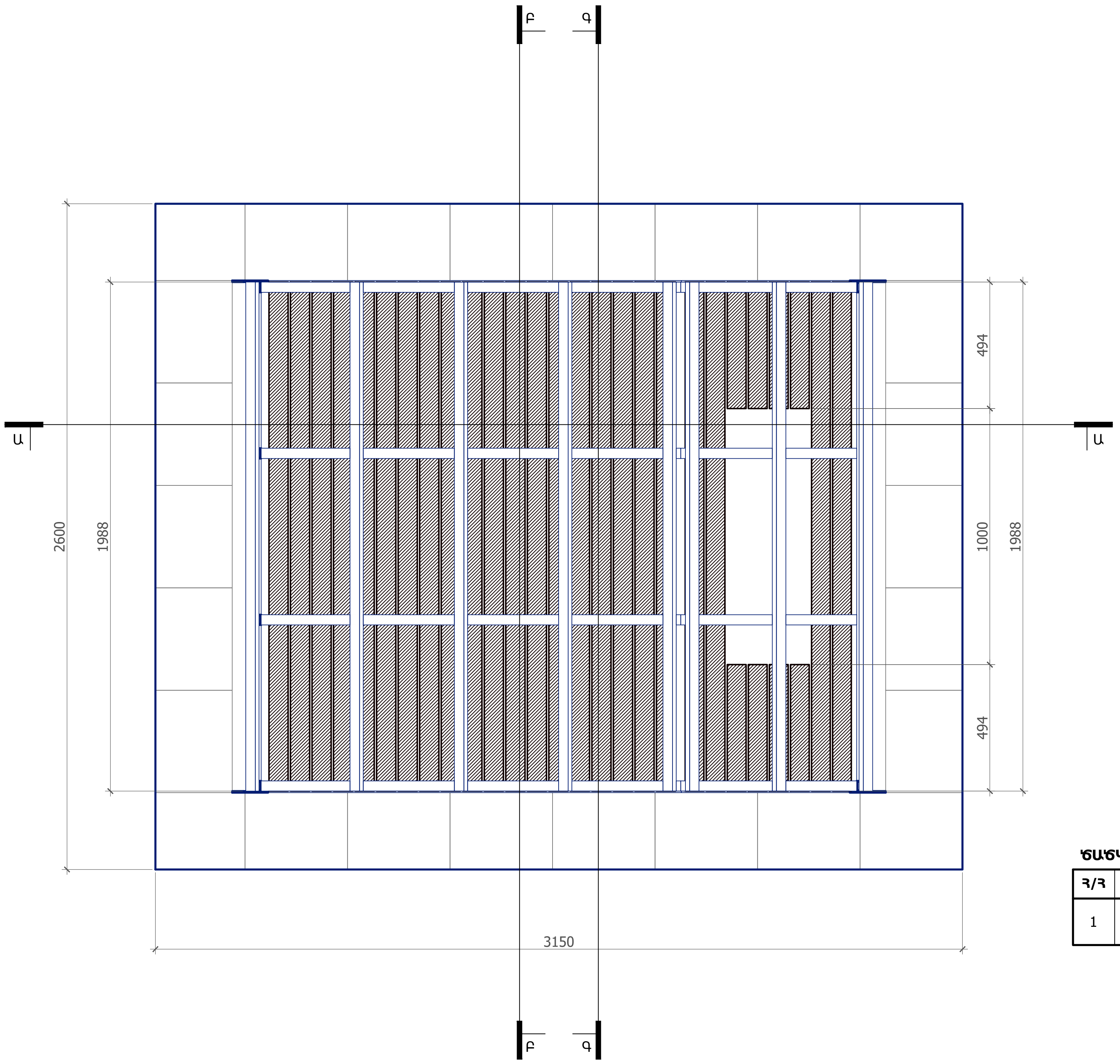

ԾԱԾԿԻ ԵՎ ԿՈՂԱՅԻՆ ՃԱԿԱՏԻ ՓԱՅՏՅԱ ԵՐԵՍՊԱՏՈՒՄ

Հ/Հ	Անվանում	Միավոր	Քանակ
1	Սոճու փայտ հականեխիչ լաքային մշակմամբ 80*30 մմ	գծմ	83.6

Ծանոթություն.

- Մետաղական կմախքի մանրամասները տես՝ Կոնստրուկտորական մասում,
- Մետաղական մասը յուղաներկել՝ RAL 7024,

Նախագծող

sp2.am ///

Պատվիրատու

GIZ

Deutsche Gesellschaft für Internationale Zusammenarbeit (GIZ) GmbH

Նախագիծ

Ակունք համայնքում տիպային տրանսպորտային կանգառի նախագիծ

Հասցե

Կոտայքի մարզ, Ակունք համայնք

Նախագիծ համար / 2516_05

Փուլ / ԱՇ

Անվանում /

Կանգառի ծածկի փայտյա երեսպատման հատակագիծ

Մասշտաբ / Մ 1:20

Թերթ / Ճ - 004

Ամսաթիվ / 26.01.2026

ՆԳՃ՝

Ս. Պետրոսյան

Ճարտարապետ՝

Ի. Մերդինյան

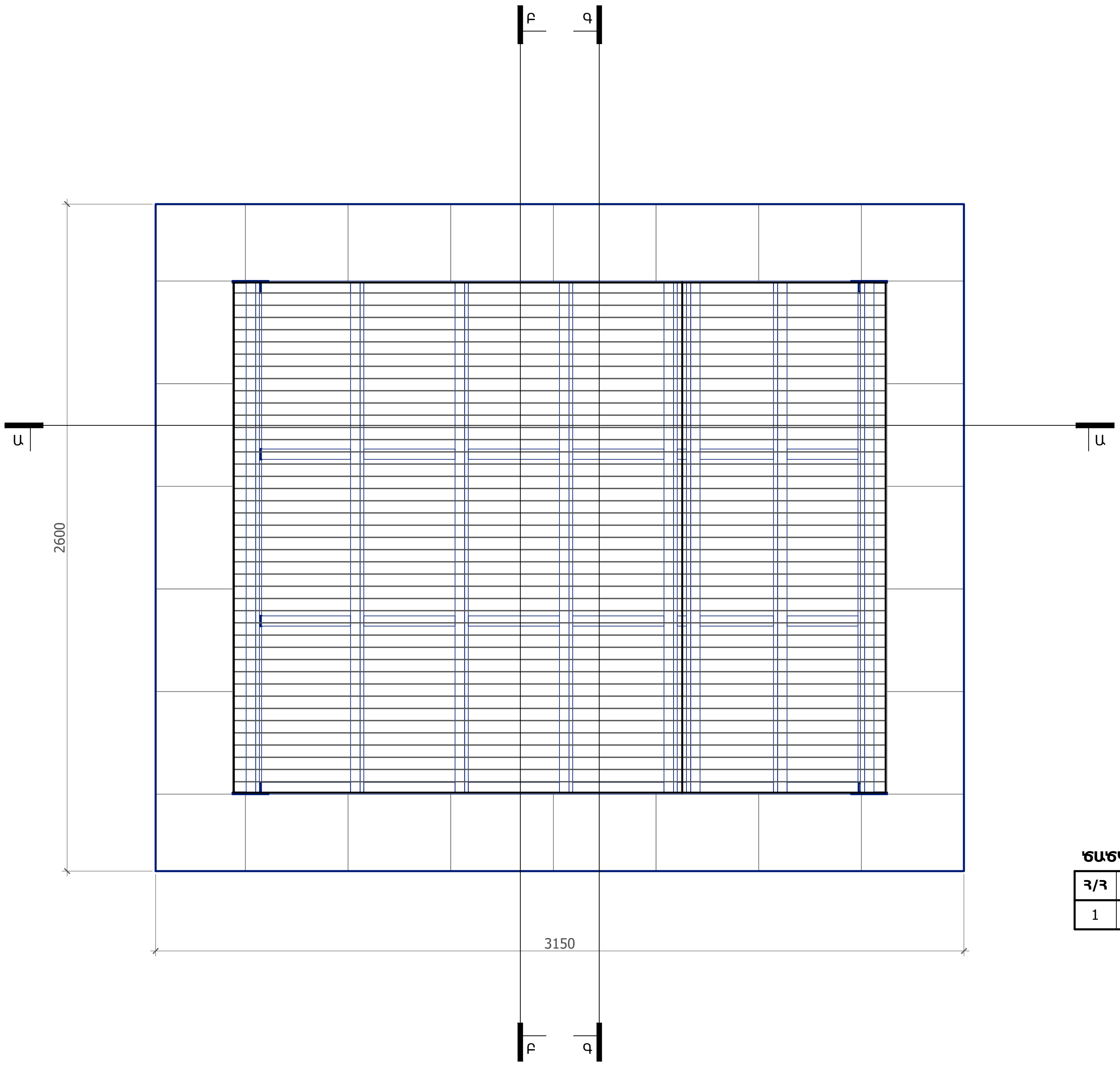

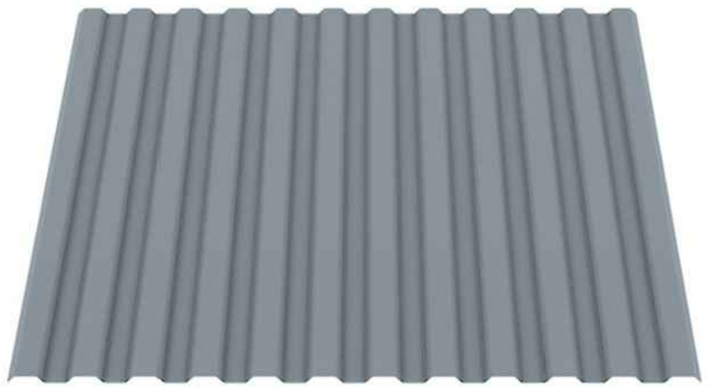

Պրոֆնաստիլ ԿՊ 25, 0.4 մմ, RAL 7024

ԾԱԾԿ

Հ/Հ	Անվանում	Միավոր	Քանակ
1	Պրոֆնաստիլ ԿՊ 25, 0.4 մմ, RAL 7024	քմ	5.6

Ծանոթություն.
- Մետաղական կմախքի մանրամասները տես՝ Կոնստրուկտորական մասում,
- Մետաղական մասը յուղաներկել՝ RAL 7024,

Նախագծող
sp2.am ///

Պատվիրատու
GIZ
Deutsche Gesellschaft für Internationale Zusammenarbeit (GIZ) GmbH

Նախագիծ
Ակունք համայնքում տիպային տրանսպորտային կանգառի նախագիծ

Հասցե
Կոնտայքի մարզ, Ակունք համայնք

Նախագիծ համար /
2516_05

Փուլ / ԱՇ

Անվանում /
Կանգառի ծածկի հատակագիծ

Մասշտաբ / Մ 1:20
Թերթ / Ճ - 005
Ամսաթիվ / 26.01.2026

ՆԳՃ՝
Ս. Պետրոսյան

Ճարտարապետ՝
Ի. Մերդինյան

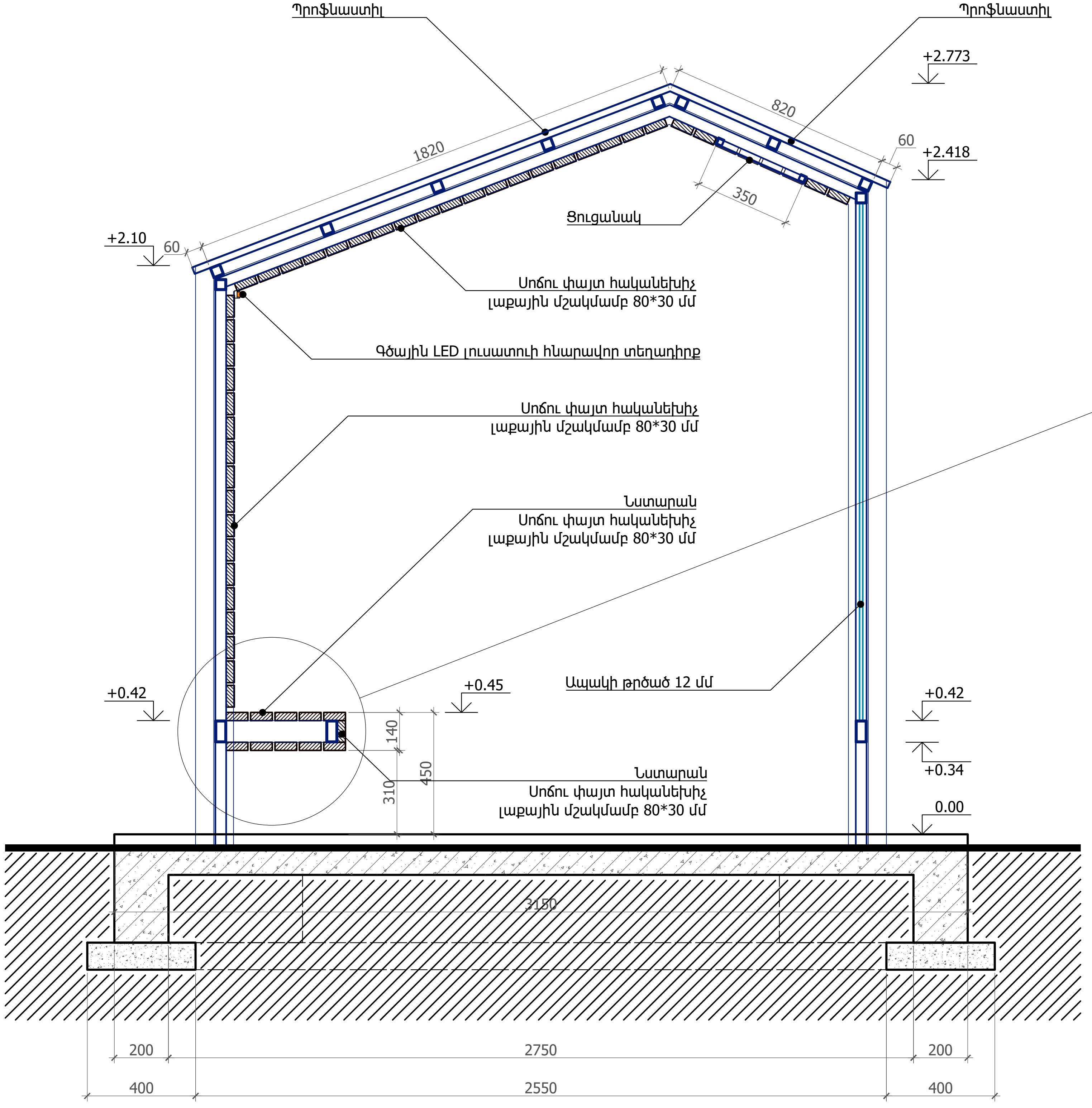

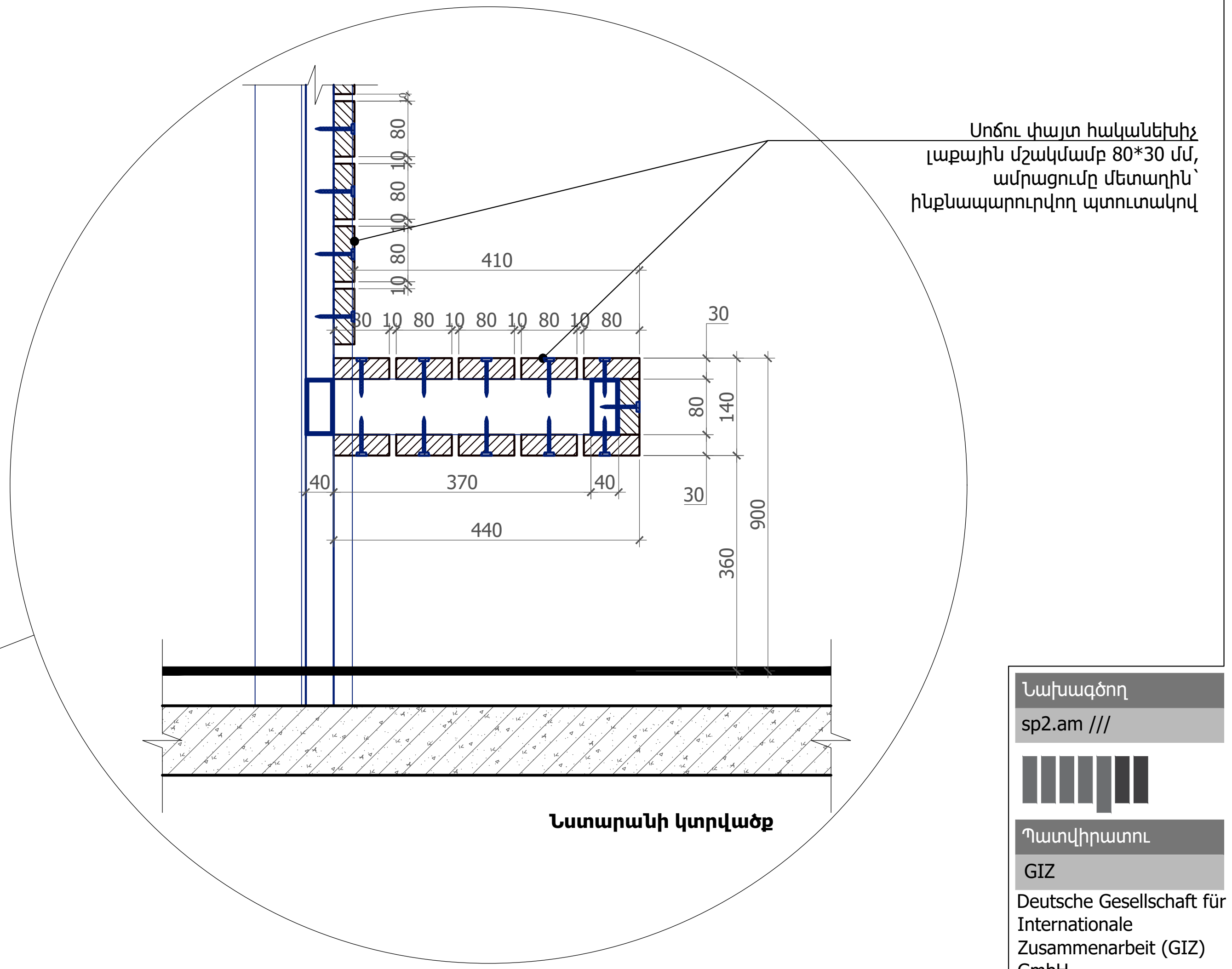

Նստարանի կտրվածք

ՆՍՏԱՐԱՆ

Հ/Հ	Անվանում	Միավոր	Քանակ
1	Սոճու փայտ հականեխիչ լաքային մշակմամբ 80*30 մմ	գծմ	21.9

Նախագծող
sp2.am ///

Պատվիրատու
GIZ
Deutsche Gesellschaft für Internationale Zusammenarbeit (GIZ) GmbH

Նախագիծ
Ակունք համայնքում տիպային տրանսպորտային կանգառի նախագիծ

Հասցե
Կոտայքի մարզ, Ակունք համայնք

Նախագիծ համար /
2516_05

Փուլ / ԱՃ

Անվանում /
Կանգառի կտրվածք Ա - Ա

Մասշտաբ / Մ 1:20
Թերթ / Ճ - 006
Ամսաթիվ / 26.01.2026

ՆԳճ՝
Ս. Պետրոսյան

Ճարտարապետ՝
Ի. Մերդինյան

Ծանոթություն.

- Մետաղական կմախքի մանրամասները տես՝ Կոնստրուկտորական մասում,
- Մետաղական մասը յուղաներկել՝ RAL 7024,

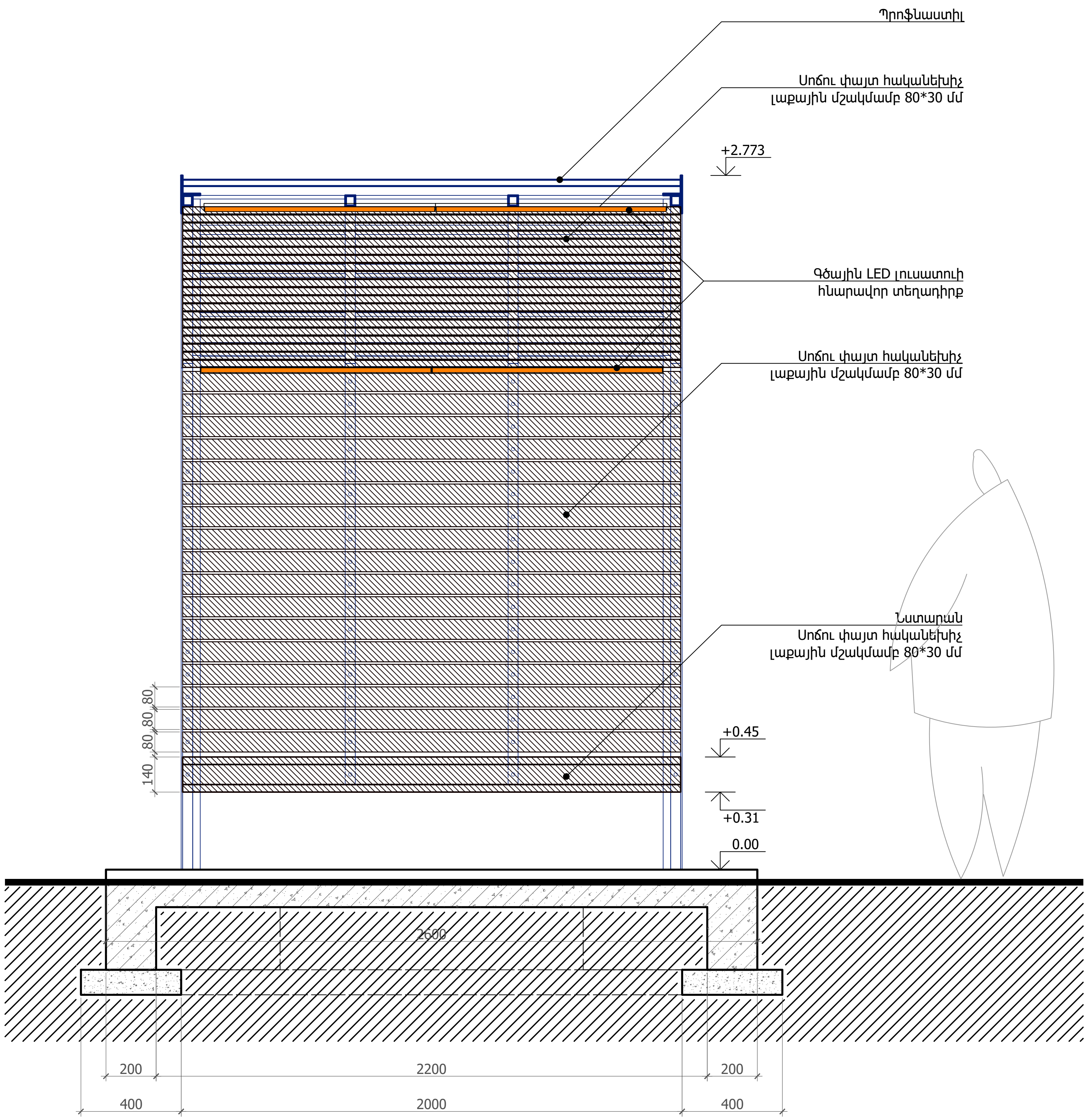

Ծանոթություն.
- Մետաղական կմախքի մանրամասները տես՝ Կոնստրուկտորական մասում,
- Մետաղական մասը յուղաներկել՝ RAL 7024,

Նախագծող	
sp2.am ///	
Պատվիրատու	
GIZ	
Deutsche Gesellschaft für Internationale Zusammenarbeit (GIZ) GmbH	
Նախագիծ	
Ակունք համայնքում տիպային տրանսպորտային կանգառի նախագիծ	
Հասցե	
Կոտայքի մարզ, Ակունք համայնք	
Նախագիծ համար /	
2516_05	
Փուլ /	ԱՇ
Անվանում /	
Կանգառի կտրվածք Բ - Բ	
Մասշտաբ /	Մ 1:20
Թերթ /	Ճ - 007
Ամսաթիվ /	26.01.2026
ՆԳՃ՝	
Ս. Պետրոսյան	
Ճարտարապետ՝	
Ի. Մերդինյան	

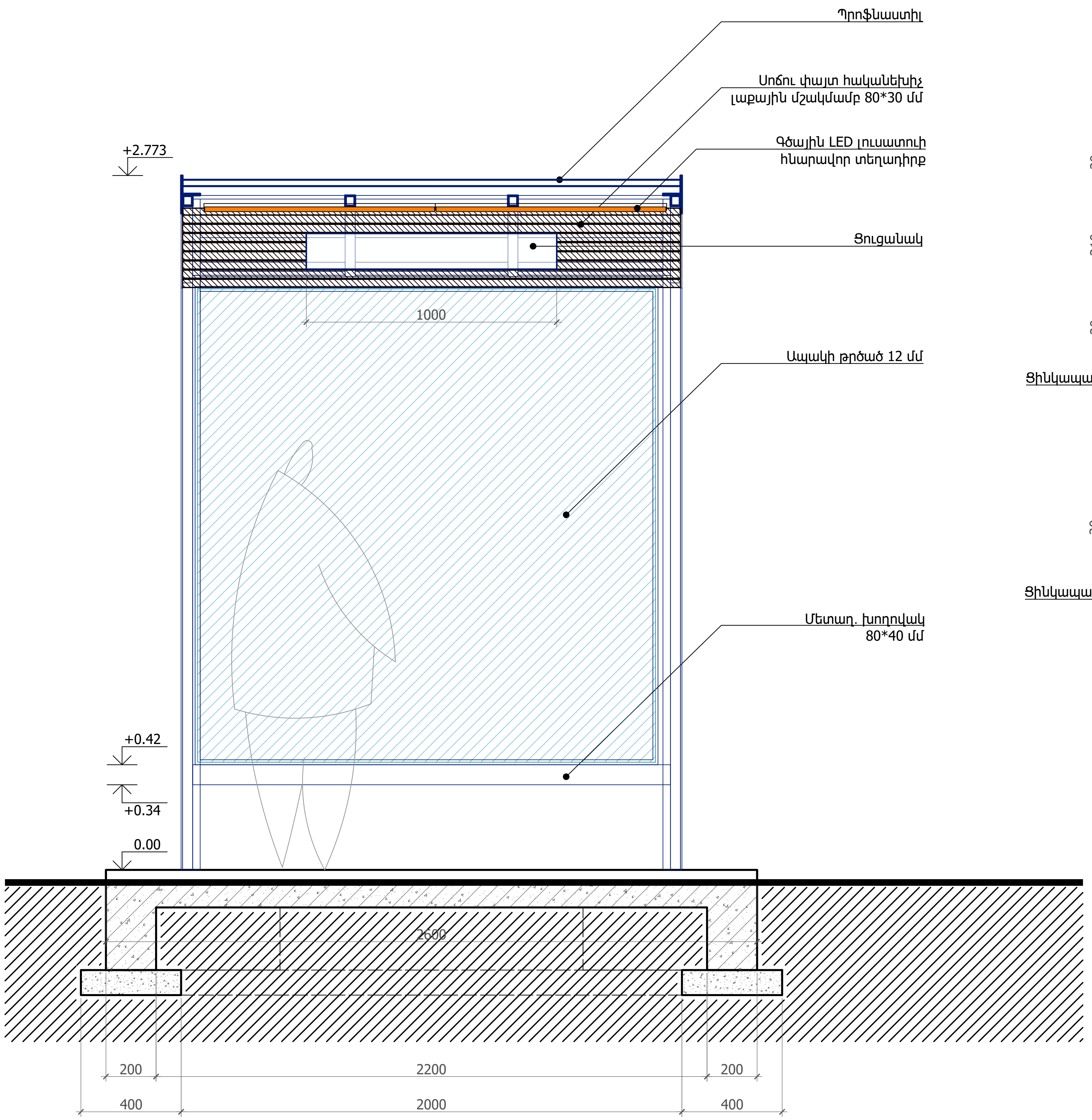

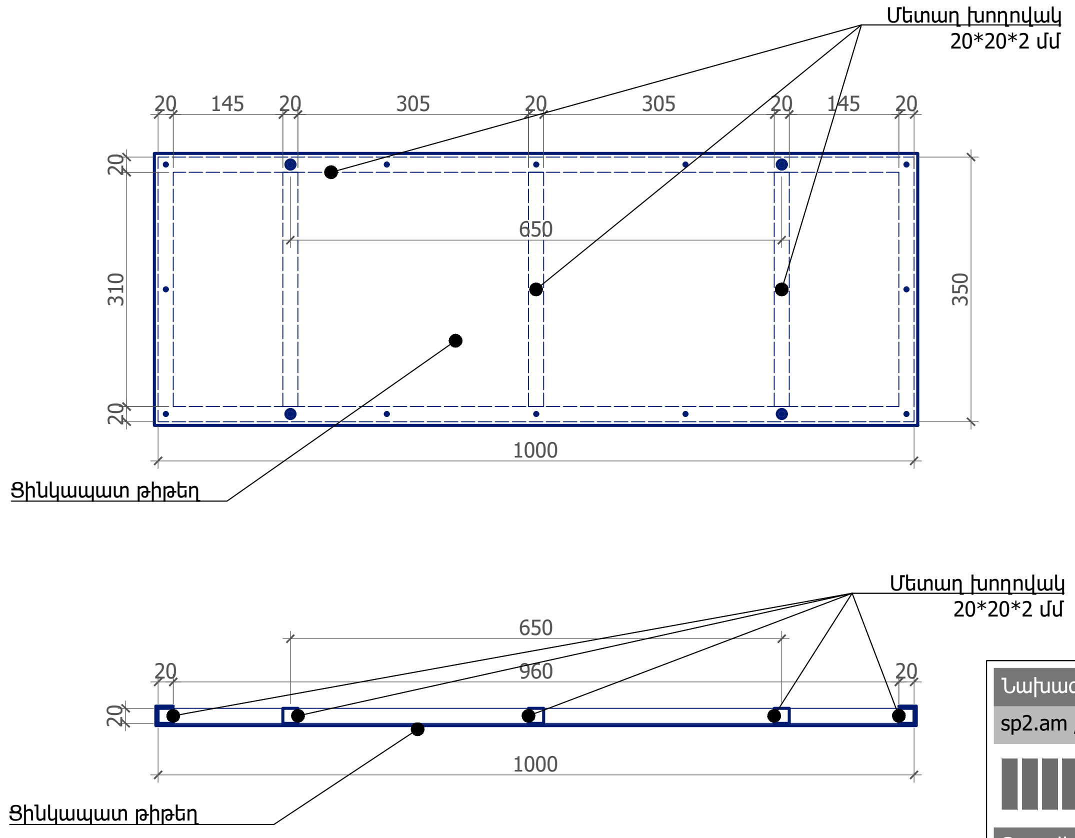

Տրանսպորտային չվացուցակի ցուցանակ (Չվացուցակը տպագրել ինքնակպչուն թաղանթի վրա)

ՑՈՒՑՆԱԿԱՆ

Հ/Հ	Անվանում	Միավոր	Քանակ
1	Ցինկապատ թիթեղ	քմ	0.5
2	Մետաղ. խողովակ 20*20*2 մմ	գծմ	3.4

Ծանոթություն.
- Մետաղական կմախքի մանրամասները տես` Կոնստրուկտորական մասում,
- Մետաղական մասը յուղաներկել` RAL 7024,

Նախագծող
sp2.am ///

Պատվիրատու
GIZ
Deutsche Gesellschaft für Internationale Zusammenarbeit (GIZ) GmbH

Նախագիծ
Ակունք համայնքում տիպային տրանսպորտային կանգառի նախագիծ

Հասցե
Կոնտայքի մարզ, Ակունք համայնք

Նախագիծ համար /
2516_05

Փուլ / ԱՇ

Անվանում /
Կանգառի կտրվածք Գ - Գ

Մասշտաբ / Մ 1:20
Թերթ / Ճ - 008
Ամսաթիվ / 26.01.2026

ՆԳՃ`
Ս. Պետրոսյան

Ճարտարապետ`
Ի. Մերդինյան

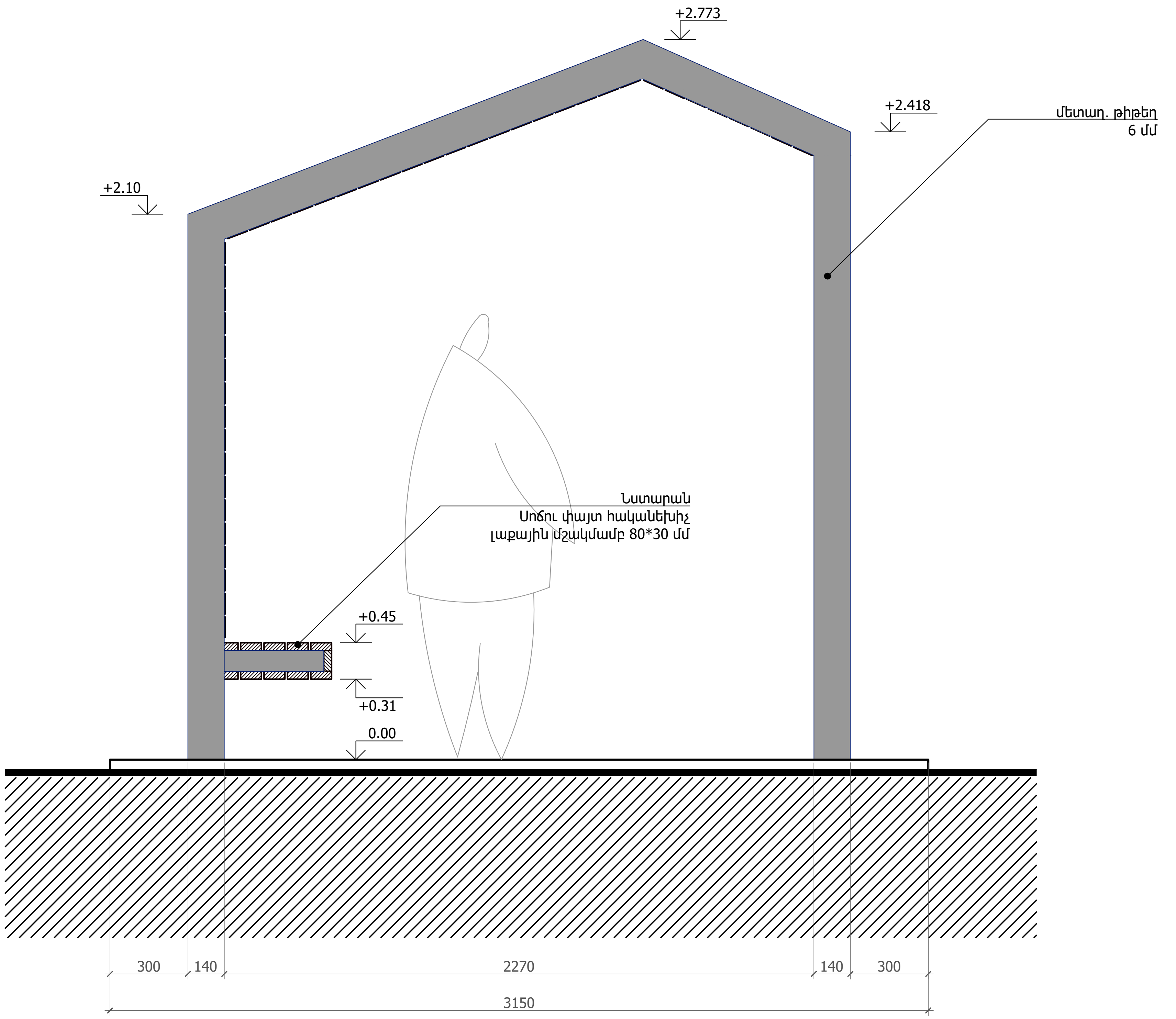

Ծանոթություն.

- Մետաղական կմախքի մանրամասները տես՝ Կոնստրուկտորական մասում,
- Մետաղական մասը յուղաներկել՝ RAL 7024,

Նախագծող	
sp2.am ///	
Պատվիրատու	
GIZ	
Deutsche Gesellschaft für Internationale Zusammenarbeit (GIZ) GmbH	
Նախագիծ	
Ակունք համայնքում տիպային տրանսպորտային կանգառի նախագիծ	
Հասցե	
Կոտայքի մարզ, Ակունք համայնք	
Նախագիծ համար /	
2516_05	
Փուլ /	ԱՇ
Անվանում /	
Կանգառի ճակատ հիմնական	
Մասշտաբ /	Մ 1:20
Թերթ /	Ճ - 009
Ամսաթիվ /	26.01.2026
ՆԳՃ՝	
Ս. Պետրոսյան	
Ճարտարապետ՝	
Ի. Մերդինյան	

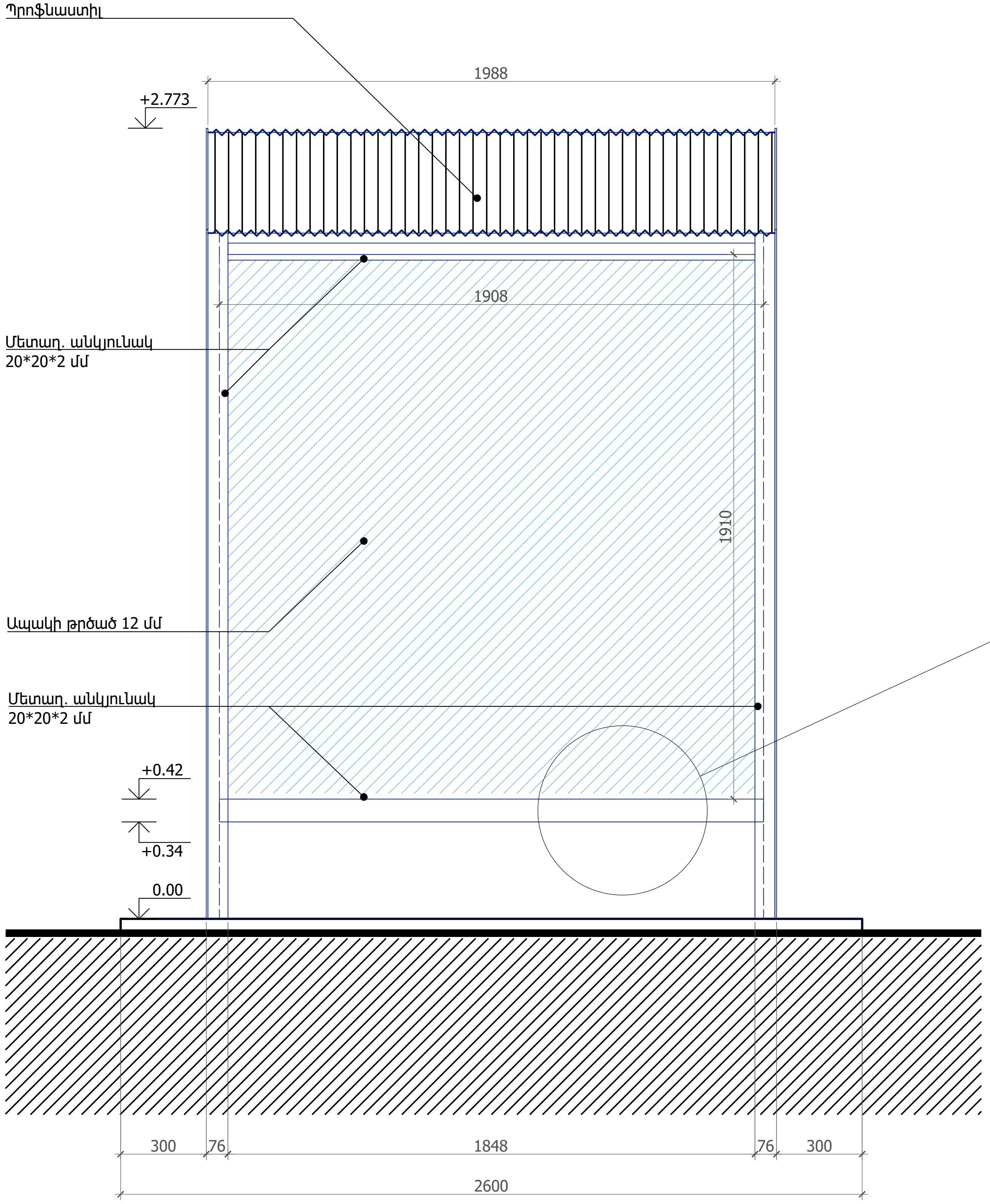

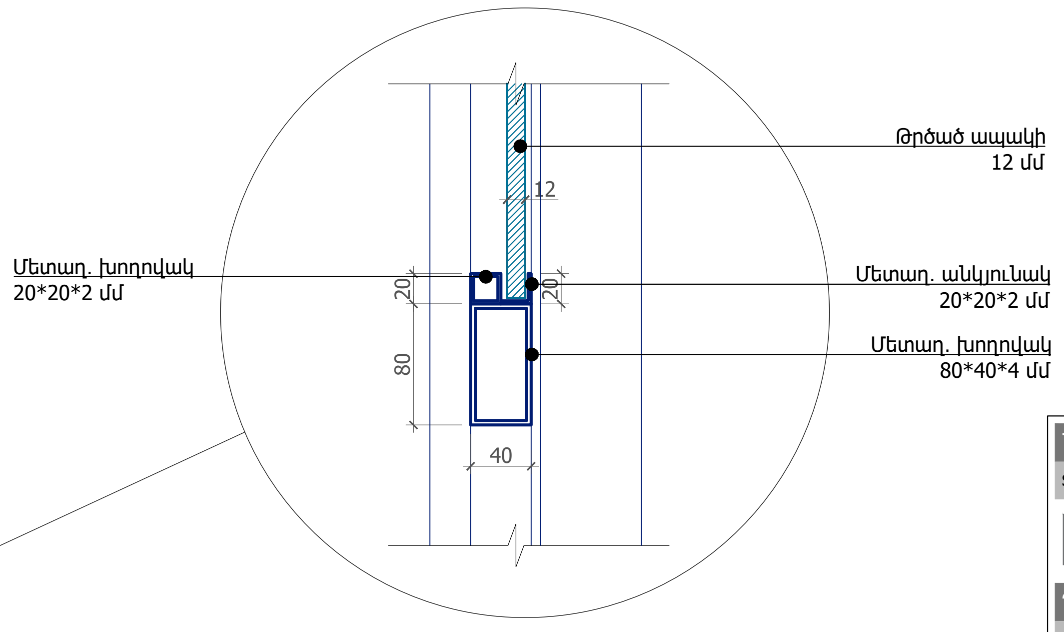

Ապակու ամրացման կտրվածք

ԱՊԱԿՅԱ ԿՈՂԱՊԱՏ

Հ/Հ	Անվանում	Միավոր	Քանակ
1	Մետաղ. խողովակ 20*20*2 մմ	գծմ	7.64
2	Մետաղ. անկյունակ 20*20*2 մմ	գծմ	7.64
3	Թրծված ապակի թափանցիկ 12 մմ	քմ	3.64

Ծանոթություն.

- Մետաղական կմախքի մանրամասները տես՝ Կոնստրուկտորական մասում,
- Մետաղական մասը յուղաներկել՝ RAL 7024,

Նախագծող
sp2.am ///

Պատվիրատու
GIZ
Deutsche Gesellschaft für Internationale Zusammenarbeit (GIZ) GmbH

Նախագիծ
Ակունք համայնքում տիպային տրանսպորտային կանգառի նախագիծ

Հասցե
Կոտայքի մարզ, Ակունք համայնք

Նախագիծ համար /
2516_05

Փուլ / ԱՇ

Անվանում /
Կանգառի ճակատ կողային

Մասշտաբ / Մ 1:20
Թերթ / Ճ - 010
Ամսաթիվ / 26.01.2026

ՆԳՃ՝
Ս. Պետրոսյան

Ճարտարապետ՝
Ի. Մերդինյան

ԿՈՆՍՏՐՈՒԿՏՈՐԱԿԱՆ ՄԱՍ

ԳԾԱԳՐԵՐԻ ԱՆՎԱՆԱՑԱՆԿ	
ԷՋ	ԱՆՎԱՆՈՒՄ
ԱԿՈՒՆՔ	
-	ԳԾԱԳՐԵՐԻ ԱՆՎԱՆԱՑԱՆԿ, ԲԱՑԱՏՐԱԳԻՐ
1	Ե/Բ ՀԻՄՔԵՐԻ ԵՎ ՄԵՏԱՂԵ ԿԱԶՄՈՎԻ ՍՅՈՒՆԵՐԻ ՏԵՂԱԿԱՊՄԱՆ ՀԱՏԱԿԱԳԻԾ, ՏՀ-1,1'
2	ՏԱՆԻՔԻ ՄԵՏԱՂԵ ԾԱԾԿԻ ՀԱՏԱԿԱԳԻԾ, ԿՏՐՎԱԾՔՆԵՐ 1-3
3	ՏՀ 2,3,4 ՏԱՐԱԾԱԿԱՆ ՀԱՆԳՈՒՅՑՆԵՐ, ՄԱՍՆԱԳԻՐ

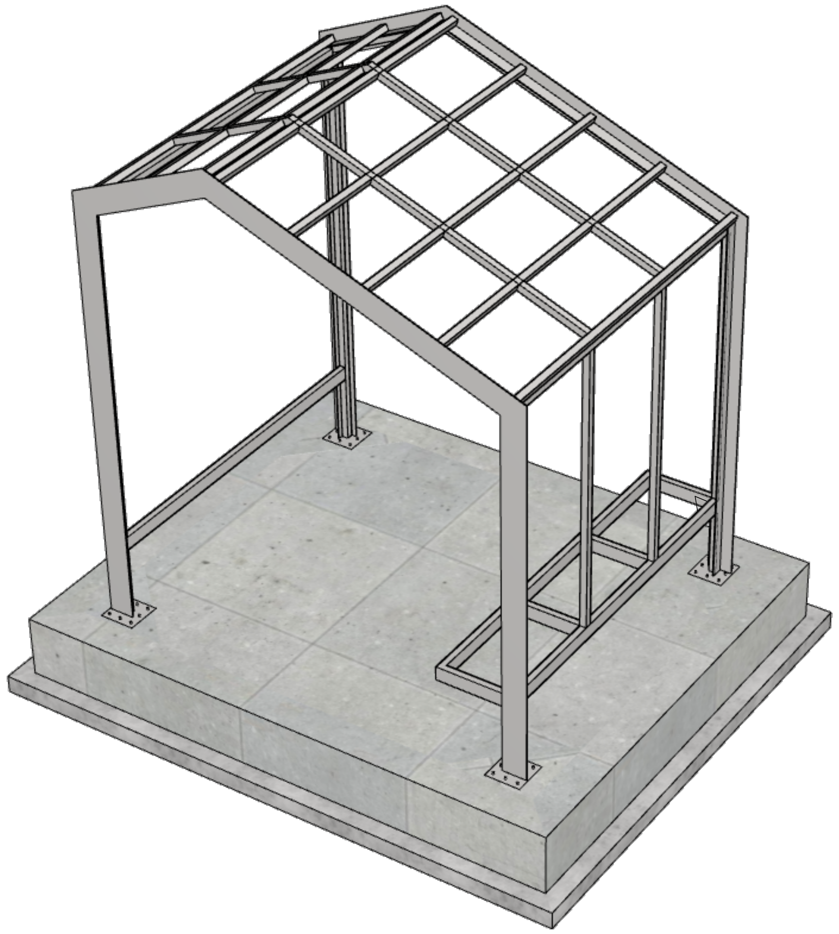

ԲԱՑԱՏՐԱԳԻՐ

ՀՀ Կոտայքի մարզի, Ակունք համայնքում կառուցվող կանգառի կոնստրուկտորական մասն իրականացված է ճարտարապետահատակագծային առաջադրանքի և ճարտարապետական նախագծի հիման վրա և համապատասխանում է ՀՀ գործող շինարարական նորմերին և կանոններին:

1. Կանգառը՝ հատակագծում ուղղանկյունաձև է՝ 3.15 × 2.60 մ արտաքին եզրագծով միաձույլ երկաթբետոնե ժապավենային հիմքերով և մետաղե հիմնակմախքով, վերջինս ամրակապվում է ժապավենային հիմքերին և ե/բ հարթաշերտին նախապես թողնված պողպատե ներդիրների միջոցով: Երկաթբետոնե ժապավենային հիմքերը իրականացված են կանգառի հատակի արտաքին պարագծով, 35 × 20 սմ հատվածքի, միաձույլ B25 դասի ծանր բետոնից, ամրանավորված A500C դասի երկայնական ամրաններով և A240 դասի անուրներով: Կանգառի հենարաններն իրենցից ներկայացնում են C235 դասի պողպատե □40×4 քառակուսի հատվածքի խողովակից և 6մմ հաստությամբ թերթերի համադրությամբ կազմովի ուղղաձիգ ձողեր: Կանգառի տանիքի ծածկի բոլոր ձողերը ընտրված են □40×4, իսկ ճակատային եզրափակողները՝ կազմովի խողովակ-թերթ հեծաններից (ինչպես սյուների դեպքում): Որպես տանիքածածկույթ ըտրված է չժանգոտվող մետաղե տրամատային թիթեղ:

Հիմնակմախքի կոնստրուկտիվ հաշվարկն իրականացվել է ստորև բերված բեռնվածքների ազդեցությունից.

Մշտական.

- Ձողերի սեփական քաշ՝ × 1.05,
- Տանիքի ծածկույթի քաշ (մետաղե թիթեղ)՝ 10 կգ/մ^2:

Ժամանակավոր կարճատև.

- Ձյան բեռնվածք՝ 70 × 1.4 = 98 կգ/մ^2:

Հատուկ բեռնվածք.

- Սեյսմիկ բեռնվածք: Հաշվարկն իրականացված է 2-րդ սեյսմիկ գոտու համար, գրունտի կարգը պայմանականորեն ընդունված է 3-րդ: Տեղափոխությունների և տատանման պարբերության ստուգման համար՝ $k_1 = 0.8$, իսկ ընտրված հատվածքների կրողունակության (ամրության, տեղային կայունության) ստուգման համար՝ $k_1 = 0.25$ **(սեյսմիկ հաշվարկն իրականացված է ըստ ՀՀՇՆ 20.04-2020 «ԵՐԿՐԱՇԱՐԺԱԴԻՄԱՑԿՈՒՆ ՇԻՆԱՐԱՐՈՒԹՅՈՒՆ» ՆԱԽԱԳԾՄԱՆ ՆՈՐՄԵՐԻ):**

Փոսորակները բացելուց հետո հիմնատակերը ակտավորել ինժեներ-երկրաբանի մասնակցությամբ, անհրաժեշտության դեպքում հիմքերի կոնստրուկցիաներում կատարել փոփոխություն:

Նախագծող	sp2.am ///
Պատվիրատու	GIZ Deutsche Gesellschaft für Internationale Zusammenarbeit (GIZ) GmbH
Նախագիծ	Ակունք համայնքում տիպային տրանսպորտային կանգառի նախագիծ
Հասցե	Կոտայքի մարզ, Ակունք համայնք
Նախագիծ համար /	2516_05
Փուլ /	Կ
Անվանում /	ԳԾԱԳՐԵՐԻ ԱՆՎԱՆԱՑԱՆԿ, ԲԱՑԱՏՐԱԳԻՐ
Մասշտաբ /	1:...
Թերթ /	-
Ամսաթիվ /	16/02/2026
ՆԳԾ՝	Ս. Պետրոսյան
Կոնստրուկտոր՝	Ա. Մելքոնյան
Կոնստրուկտոր՝	Ս. Մալումյան

ԿԱՆԳԱՌԻ Ե/Բ ՀԻՄՔԵՐԻ ԵՎ ՄԵՏԱՂԵ ՍՅՈՒՆԵՐԻ ՏԵՂԱԿԱՊՄԱՆ ՀԱՏԱԿԱԳԻԾ Մ1:50

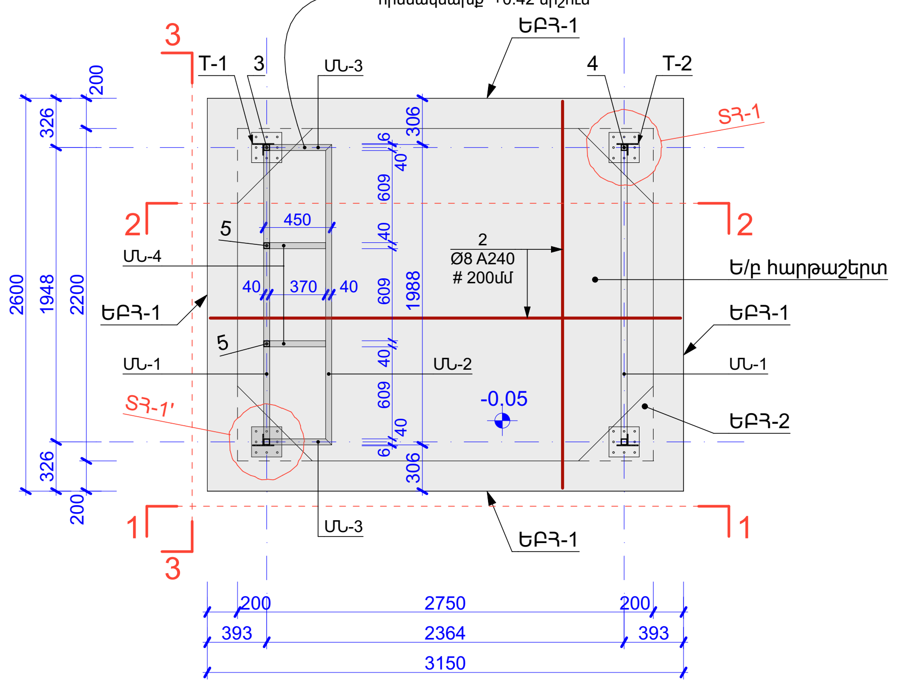

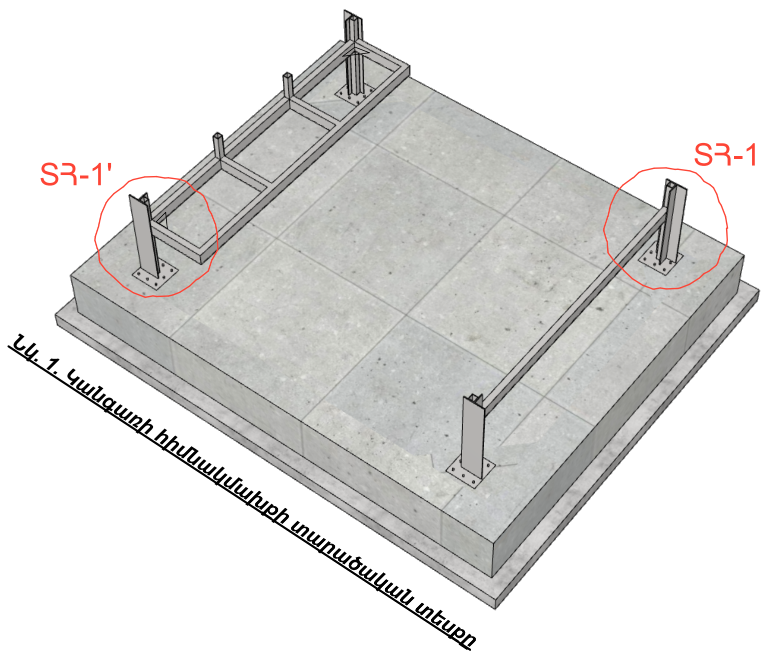
Նկ. 1. Կանգառի հիմնակմախքի տարածական տեսքը

Ե/Բ ՀԱՐԹԱՇԵՐՏ
Մ1:20

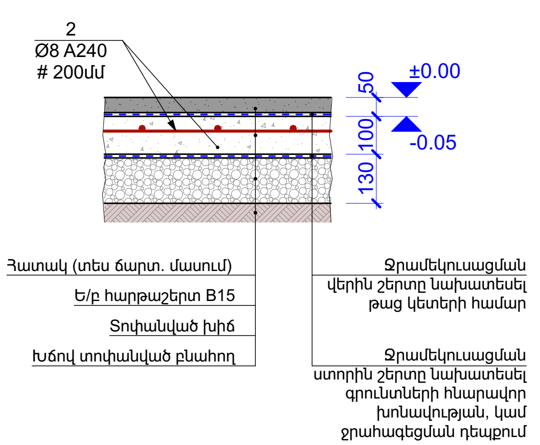

ԵԲՀ-1
Մ1:20

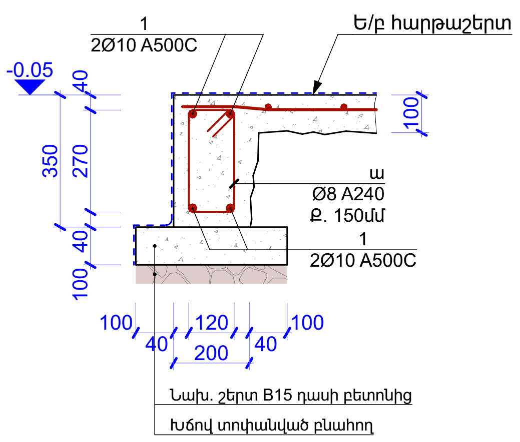

1. Անուրների էսքիզներում տրված չափերը համապատասխանում են դրանց ներքին ուրվագծի չափերին`

№	ՁՈՂԵՐԻ ԷՍՔԻԶ
ա	220; 370; 270; 120; L = 980
բ	300; 370; 270; 200; L = 1140
a	Արտաքին; 200; 150; L = 350

ՀԱՆԳՈՒՅՑ Հ-1(ԵԲՀ-2)
Մ1:20

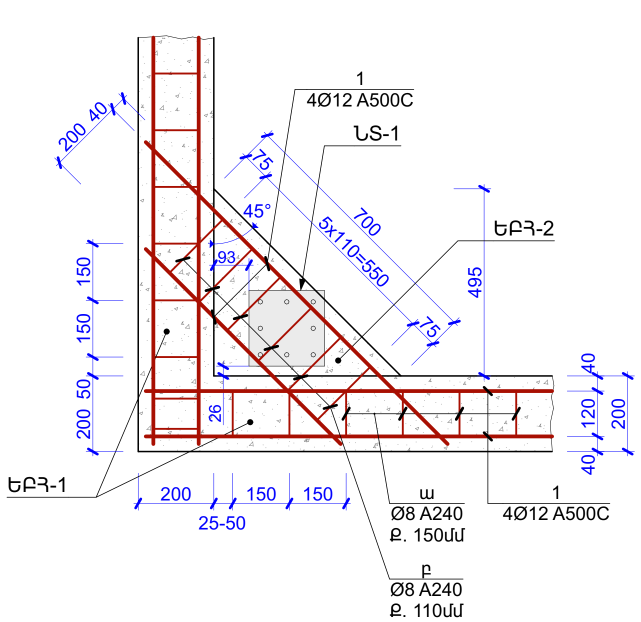

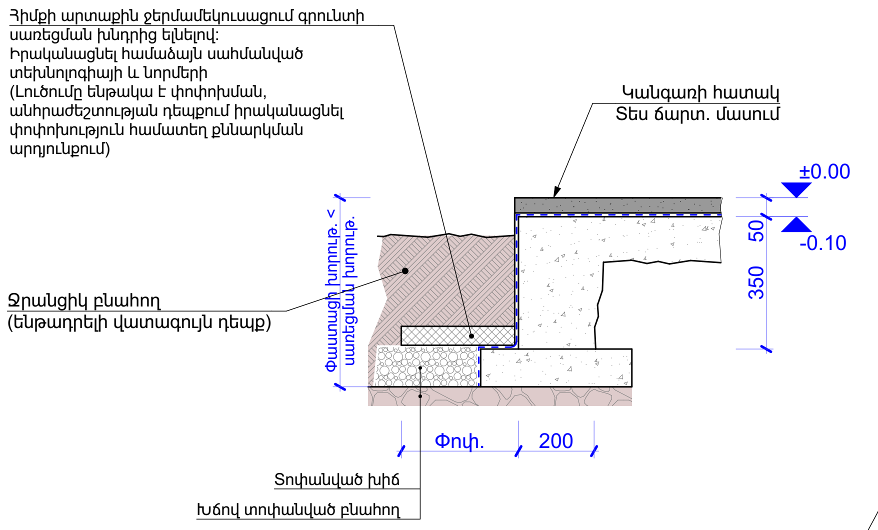

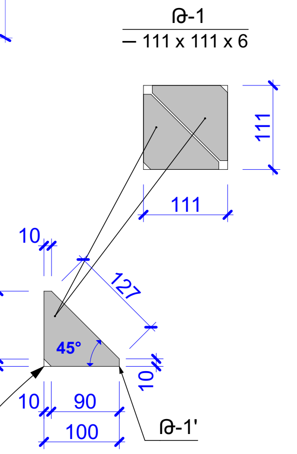

ՏՀ-1

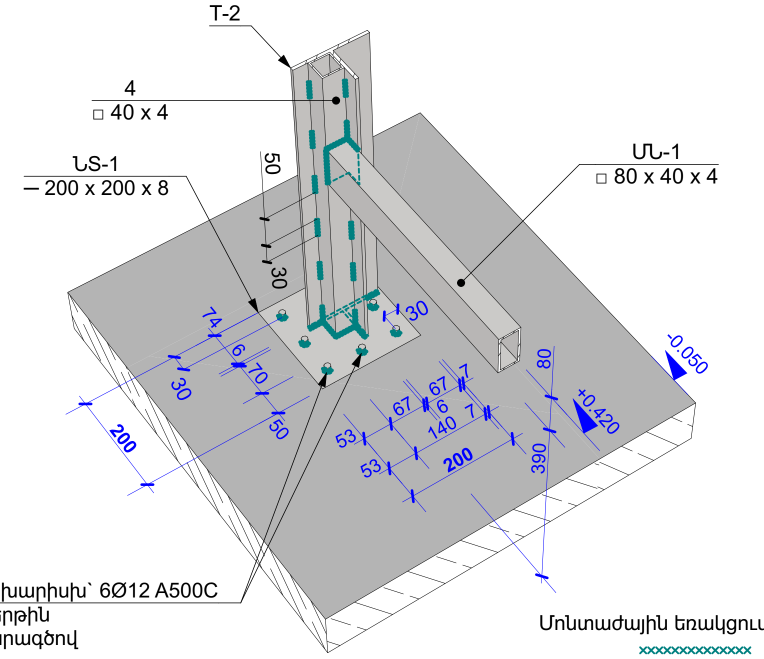

a) Г -աձև ամրանային խարիսխ` 6Ø12 A500C
!!! եռակցել մետաղե թերթին ամրանի արտաքին պարագծով

Մոնտաժային եռակցում, k_f = 4-5 մմ

ՏՀ-1'

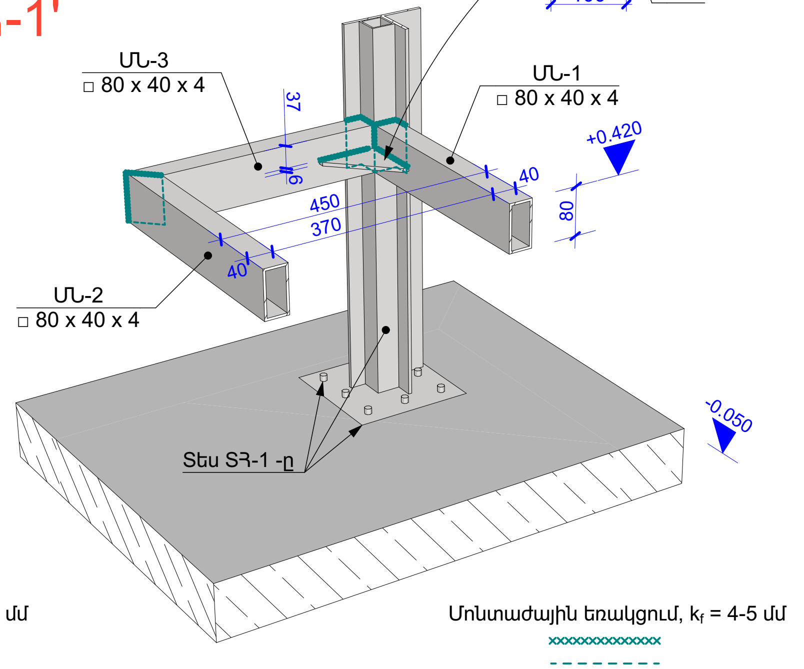

Մոնտաժային եռակցում, k_f = 4-5 մմ

ԾԱՆՈԹԱԳՐՈՒԹՅՈՒՆ - 1

1. Ե/բ միաձույլ հիմքերը նախատեսվում է կառուցել B25 դասի միաձույլ ծանր երկաթբետոնից բազալտե խճի և կվարցային ավազի լցանյութով,
2. Հիմքերի արտաքին մակերևույթները ջրամեկուսացնել և պատել պաշտպանիչ շերտով (վերջիններիս ներքին մակերևույթների մեկուսացման աշխատանքները պետք է իրականացնել անհրաժեշտության դեպքում` հնարավոր ոչ թույլատրելի խոնավության կամ ջրահագեցման պայմանների առկայության դեպքում): Հարկ է նշել, որ տվյալ շերտերի տեսակը և դրանց իրականացման անհրաժեշտությունը պետք է քննարկել համապատասխան մասնագետի հետ: Տես նաև ճարտարապետական մասը,
3. Հիմքերի հիմնատակերի, ինչպես նաև, գրունտի սառեցման խորությունը ճշգրտել տվյալ տեղանքի երկրաբանական փաստացի տվյալների հետ: Անբարենպաստ հիմնատակերի կամ գրունտների (ցածր կրողունակությամբ) ի հայտ գալու դեպքում, պարտադիր դիմել կոնստրուկտորին և երկրաբանին:

ԾԱՆՈԹԱԳՐՈՒԹՅՈՒՆ - 2

1. Բոլոր ներդիր տարրերը տեղադրել բետոնացման աշխատանքներից առաջ, ամրանային խարիսխները տեղային ամրակապել ե/բ հիմքի ամրաններին,
2. Չնշված եռքային կարերի նիստերը ընդունել` k_f = 4 մմ,
3. Պողպատե տարրերը ընտրված են C235 դասի,
4. Եռակցումներն իրականացնել Э42А էլեկտրոդներով (Ø4-5մմ),
5. Մետաղե բոլոր թերթերը, խողովակներն, ինչպես նաև ամրանային խարիսխների վերին եզրերը ներկել հակակոռոզիան ներկով,
6. Մետաղե բոլոր խողովակների և թերթերի միացումները նախատեսված է եռակցմամբ, հնարավորության դեպքում վերջիններիս ամբողջ պարագծով (բացառությամբ վերջիններիս անկյունները կամ եզրերը):

Նախագծող	sp2.am ///
Պատվիրատու	GIZ
	Deutsche Gesellschaft für Internationale Zusammenarbeit (GIZ) GmbH
Նախագիծ	Ակունք համայնքում տիպային տրանսպորտային կանգառի նախագիծ
Հասցե	Կոտայքի մարզ, Ակունք համայնք
Նախագիծ համար /	2516_05
Փուլ /	Կ
Անվանում /	Ե/Բ ՀԻՄՔԵՐԻ ԵՎ ՄԵՏԱՂԵ ԿԱՌՈՒՑՎԱԾՔԻ ՍՅՈՒՆԵՐԻ ՏԵՂԱԿԱՊՄԱՆ ՀԱՏԱԿԱԳԻԾ, ՏՀ-1,1'
Մասշտաբ /	1:...
Թերթ /	1
Ամսաթիվ /	16/02/2026
ՆԳՃ`	Ս. Պետրոսյան
Կոնստրուկտոր`	Ա. Մելքոնյան
Կոնստրուկտոր`	Ս. Մալումյան

ԿԱՆԳԱՌԻ ՏԱՆԻՔԻ ՄԵՏԱՂԵ ԾԱԾԿԻ ՀԱՏԱԿԱԳԻԾ Մ1:50

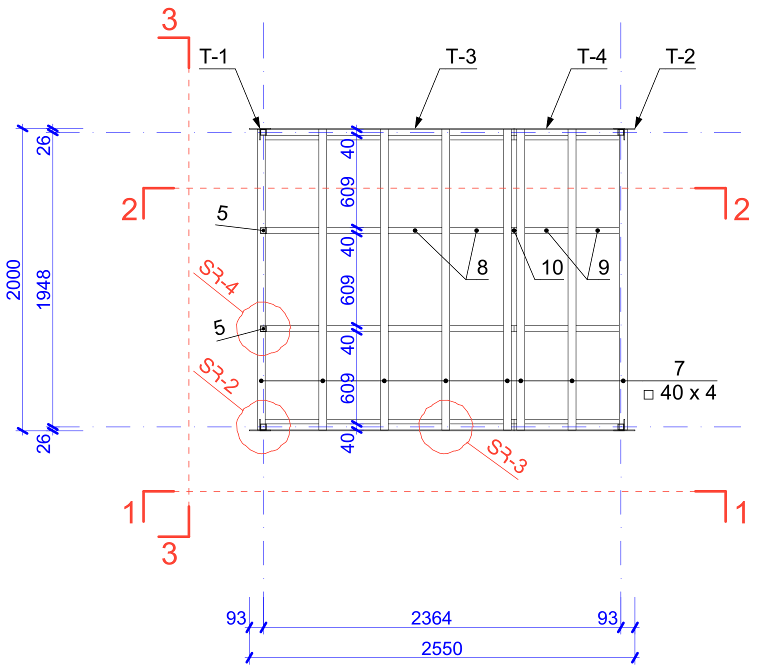

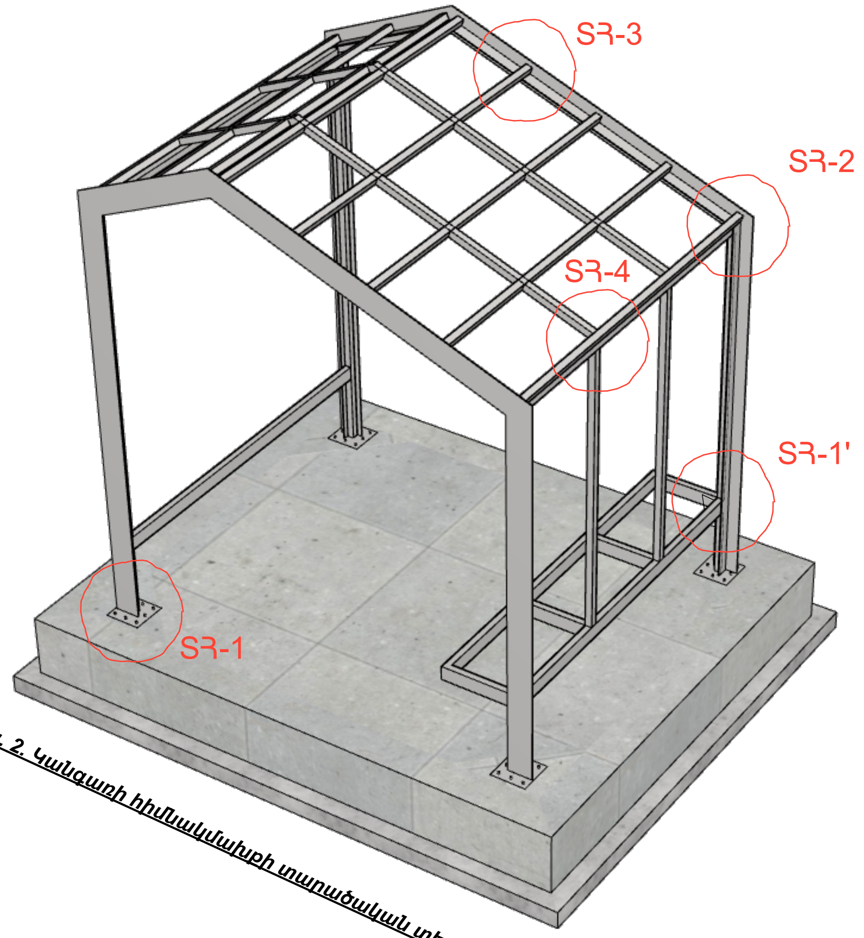

Նկ. 2. Կանգառի հիմնակմախքի տարածական տեսքը

ԾԱՆՈԹԱԳՐՈՒԹՅՈՒՆ - 2

1.Բոլոր ներդիր տարրերը տեղադրել բետոնացման աշխատանքներից առաջ, ամրանային խարիսխները տեղային ամրակապել ե/բ հիմքի ամրաններին,
2. Չնշված եռքային կարերի նիստերը ընդունել՝ k_f = 4 մմ,
3.Պողպատե տարրերը ընտրված են C235 դասի,
4. Եռակցումներն իրականացնել Э42А էլեկտրոդներով (Ø4-5մմ),
5. Մետաղե բոլոր թերթերը, խողովակներն, ինչպես նաև ամրանային խարիսխների վերին եզրերը ներկել հակակոռոզիան ներկով,
6. Մետաղե բոլոր խողովակների և թերթերի միացումները նախատեսված է եռակցմամբ, հնարավորության դեպքում վերջիններիս ամբողջ պարագծով (բացառությամբ վերջիններիս անկյունները կամ եզրերը):

1-1
Մ1:50

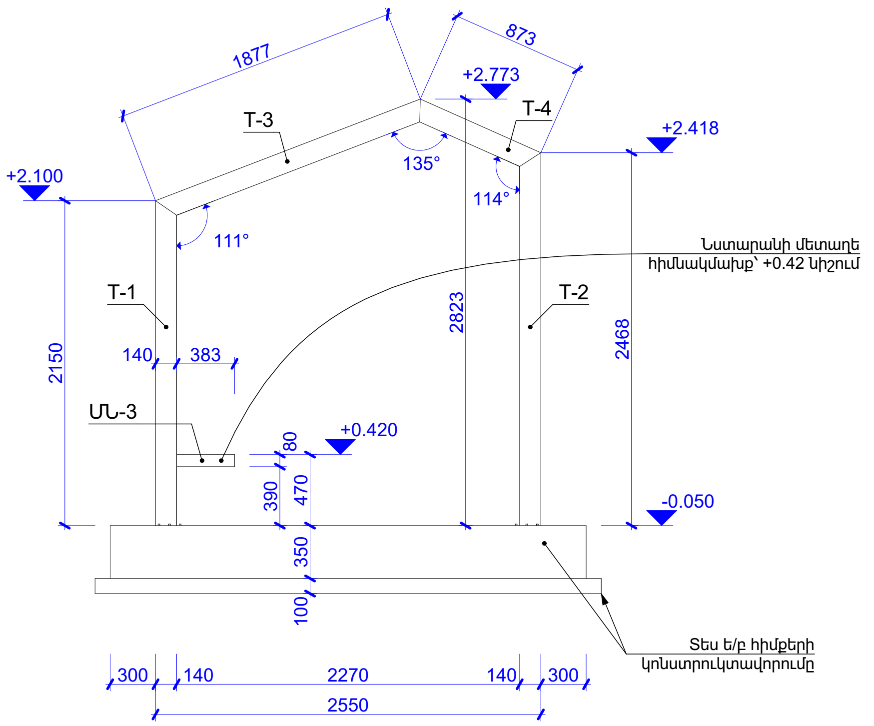

2-2
Մ1:50

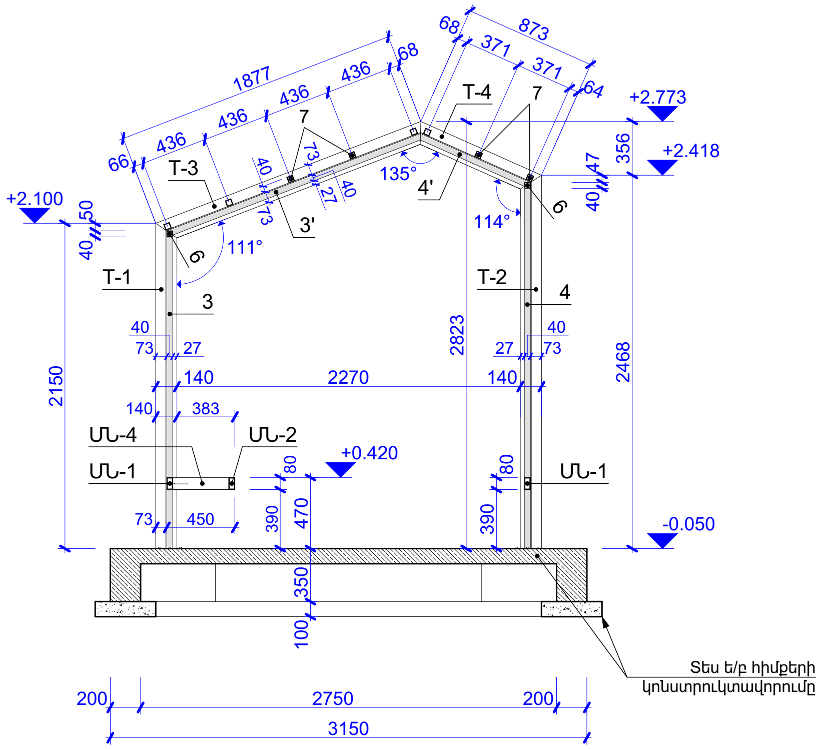

3-3
Մ1:50

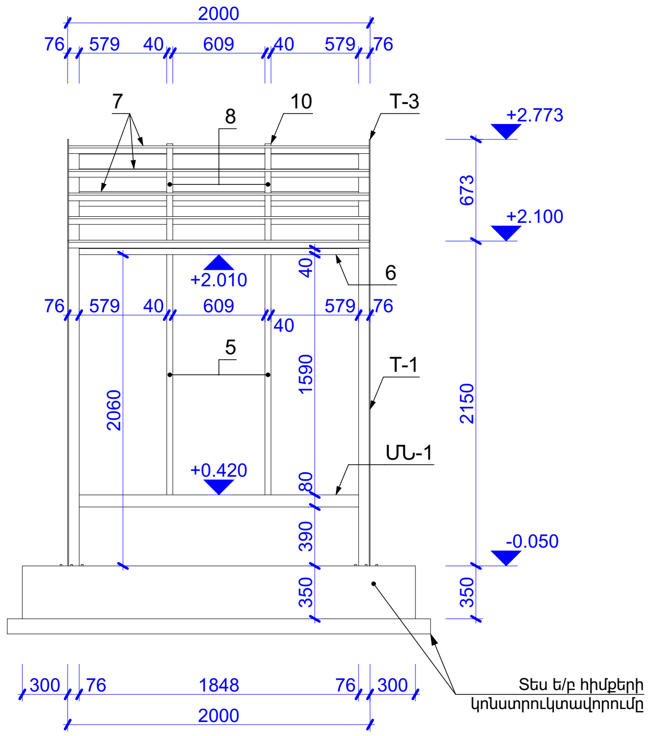

Նախագծող
sp2.am ///

Պատվիրատու
GIZ
Deutsche Gesellschaft für Internationale Zusammenarbeit (GIZ) GmbH

Նախագիծ
Ակունք համայնքում տիպային տրանսպորտային կանգառի նախագիծ

Հասցե
Կոտայքի մարզ, Ակունք համայնք

Նախագիծ համար /
2516_05

Փուլ / Կ

Անվանում /
ՏԱՆԻՔԻ ՄԵՏԱՂԵ ԾԱԾԿԻ ՀԱՏԱԿԱԳԻԾ, ԿՏՐՎԱԾՔՆԵՐ 1-3

Մասշտաբ / 1:...
Թերթ / 2
Ամսաթիվ / 16/02/2026

ՆԳՃ՝
Ս. Պետրոսյան
Կոնստրուկտոր՝
Ա. Մելքոնյան
Կոնստրուկտոր՝
Ս. Մալումյան

ՏՀ-2

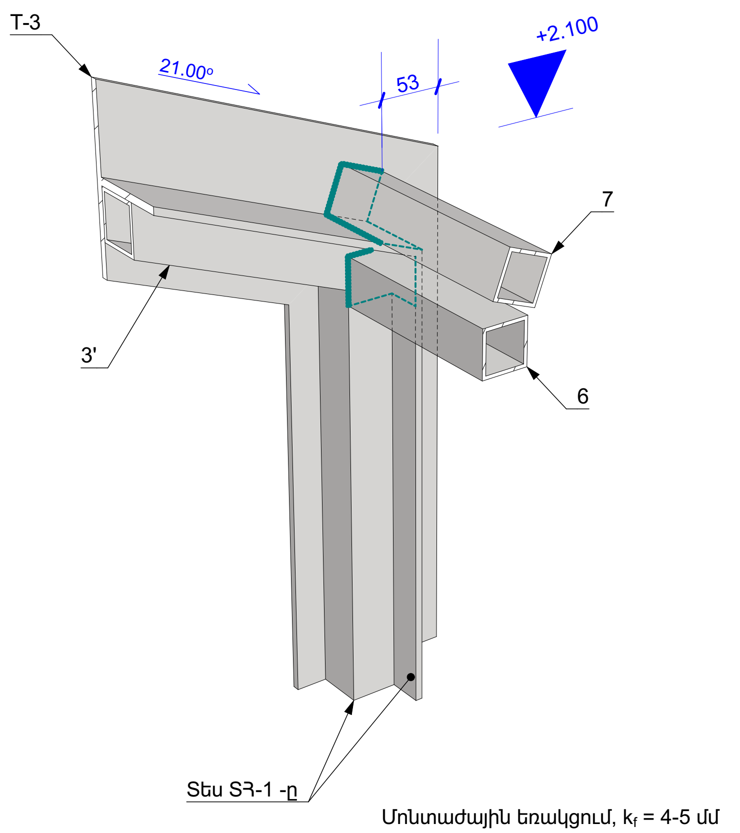

Մոնտաժային եռակցում, k_f = 4-5 մմ

ՏՀ-3

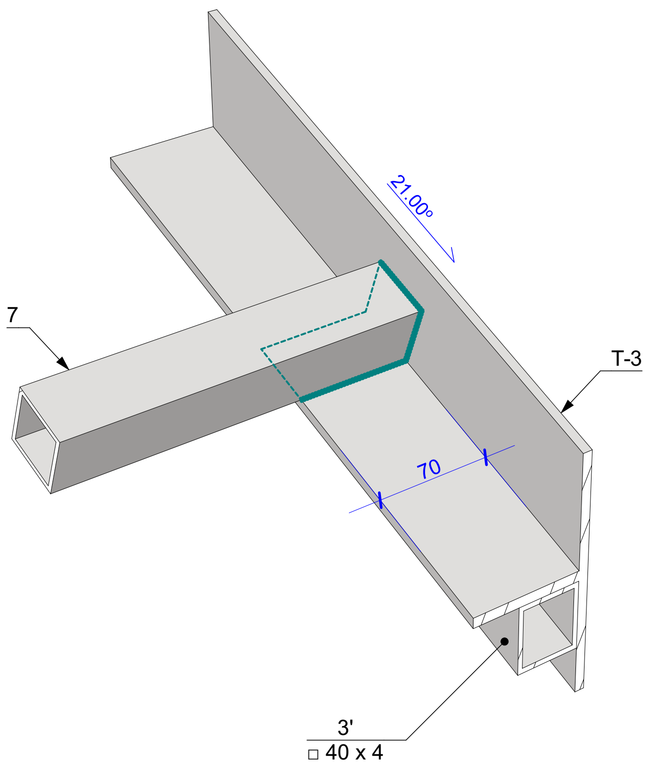

Մոնտաժային եռակցում, k_f = 4-5 մմ

ՏՀ-4

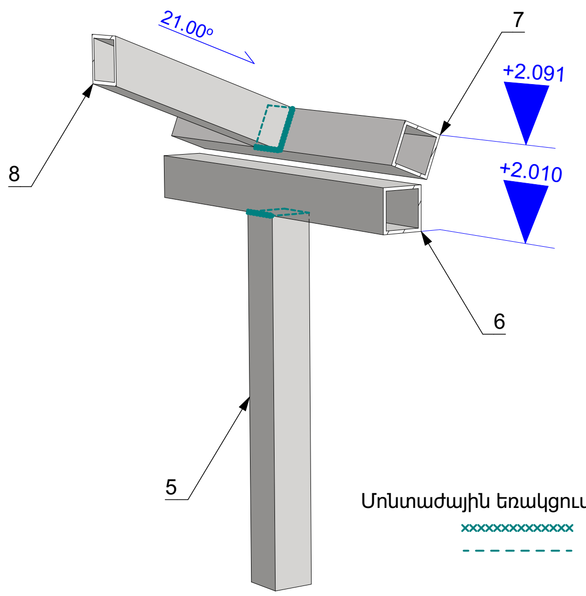

Մոնտաժային եռակցում, k_f = 4-5 մմ

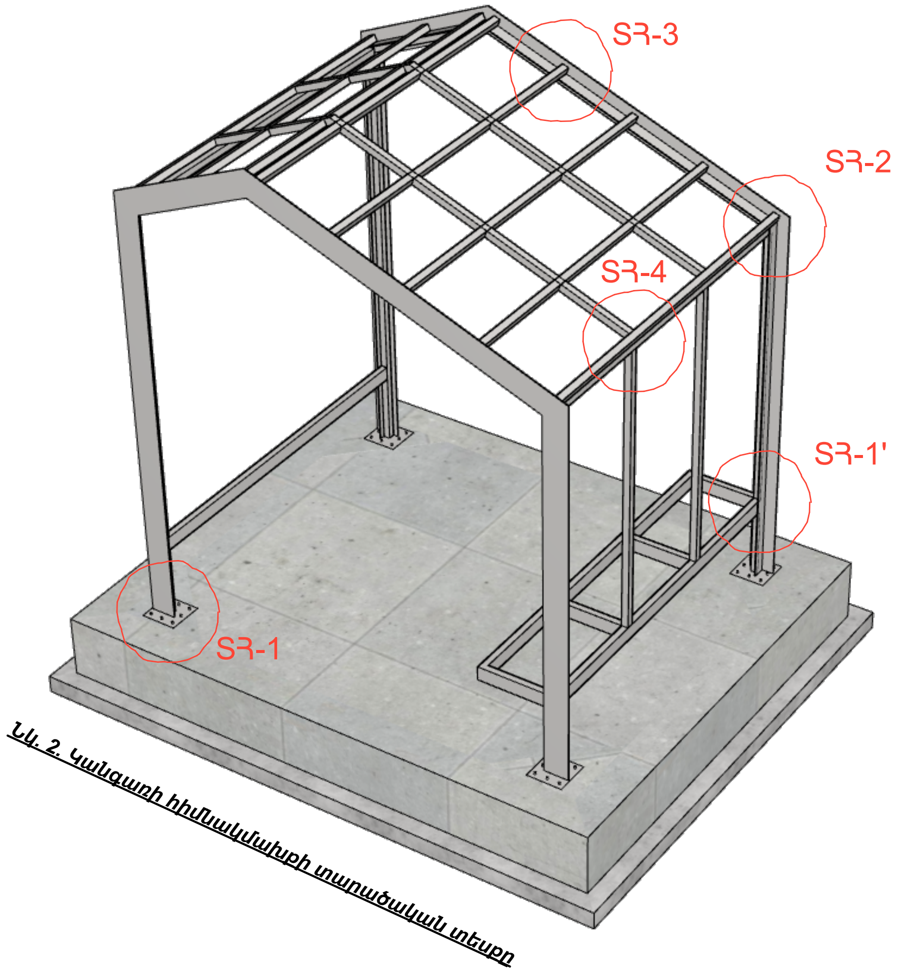

Նկ. 2. Կանգառի հիմնակմախքի տարածական տեսքը

ԾԱՆՈԹԱԳՐՈՒԹՅՈՒՆ - 2

1.Բոլոր ներդիր տարրերը տեղադրել բետոնացման աշխատանքներից առաջ, ամրանային խարիսխները տեղային ամրակապել ե/բ հիմքի ամրաններին,
2. Չնշված եռքային կարերի նիստերը ընդունել՝ k_f = 4 մմ,
3.Պողպատե տարրերը ընտրված են C235 դասի,
4. Եռակցումներն իրականացնել Э42A էլեկտրոդներով (Ø4-5մմ),
5. Մետաղե բոլոր թերթերը, խողովակներն, ինչպես նաև ամրանային խարիսխների վերին եզրերը ներկել հակակոռոզիան ներկով,
6. Մետաղե բոլոր խողովակների և թերթերի միացումները նախատեսված է եռակցմամբ, հնարավորության դեպքում վերջիններիս ամբողջ պարագծով (բացառությամբ վերջիններիս անկյունները կամ եզրերը):

Մասնագրում տրված չեն հիմքերի սառեցման խորության պահպանման համար հնարավոր կոնստրուկտորական լուծումների ծավալները: Վերջինիս անհրաժեշտությունը պետք է ճշտել ճարտարագետ-երկրաբանի հետ, հարկ եղած դեպքում կատարել փոփոխություն:

ԿԱՆԳԱՌԻ ՀԻՄՆԱԿՄԱԽՔԻ ՄԱՍՆԱԳԻՐ

№	Անվանում		Երկ. (մմ)	Քանակ (հատ)	Քաշ(կգ) 1 Տարրի	Ընդ.
1	Ø 12	A500C	65 մ	1	58	58
ա	Ø 8	A240	980	76	0.4	29
բ	Ø 8		1140	24	0.4	11
2	Ø 8		82 մ	1	32	32
3	□40 x 4		2100	2	9	19
3'			1797	2	8	16
4			2420	2	11	22
4'			795	2	4	7
5			1590	2	7	14
T-1	– 140 x 70 x 6		2150	2	21	43
T-2			2468	2	24	49
T-3			1877	2	19	37
T-4			873	2	9	17
6	□40 x 4		1908	2	9	17
7			1988	8	9	72
8			396	8	2	14
9			331	4	1	6
10			73	2	0.3	1
ՄՆ-1	□80 x 40 x 4		1908	2	13	27
ՄՆ-2			1988	1	14	14
ՄՆ-3			410	2	3	6
ՄՆ-4			370	2	3	5
Թ-1	– 100 x 100 x 6		100	1	0.5	0
ՆՏ-1	– 200 x 200 x 8		200	4	3	10
a	Ø 12	A500C	350	32	0.3	10
Ընդհանուր, կգ						537
Անվանում						Ծավ. (մ³)
Բետոն B15 (Նախապատրաստական շերտ)						0.50
Բետոն B15 (Հարթաշերտ)						0.60
Բետոն B25 (Հիմքեր)						1.00

Նախագծող
sp2.am ///

Պատվիրատու
GIZ
Deutsche Gesellschaft für Internationale Zusammenarbeit (GIZ) GmbH

Նախագիծ
Ակունք համայնքում տիպային տրանսպորտային կանգառի նախագիծ

Հասցե
Կոտայքի մարզ, Ակունք համայնք

Նախագիծ համար /
2516_05

Փուլ / Կ

Անվանում /
ՏՀ 2,3,4 ՏԱՐԱԾԱԿԱՆ ՀԱՆԳՈՒՅՑՆԵՐ, ՄԱՍՆԱԳԻՐ

Մասշտաբ / 1:...
Թերթ / 3
Ամսաթիվ / 16/02/2026

ՆԳԾ՝
Ս. Պետրոսյան
Կոնստրուկտոր՝
Ա. Մելքոնյան
Կոնստրուկտոր՝
Ս. Մալումյան